PT 150 E

Cod.4-121155 - 09/2016

Italiano Manuale d'uso + parti di ricambio 3

English Operator's manual + spare parts 35

Materiali coperti da diritti d'autore. Tutti i diritti riservati.
Le informazioni contenute possono essere sottoposte a modifica senza preavviso.

VERIFICA DELLA FORMAZIONE

	Qualificato	Respinto
Misure di sicurezza		
Adesivi di avvertenza e precauzione	☐	☐
Zone ad alto rischio e altri potenziali pericoli	☐	☐
Procedure operative di sicurezza	☐	☐
Accessori		
Istruzioni per il corretto utilizzo degli accessori	☐	☐
Gonfiaggio		
Misure di sicurezza	☐	☐
Lubrificazione e rimozione dell'inserto valvola	☐	☐
Gonfiaggio tubeless	☐	☐

Soggetti e date della formazione

_____

_____

_____

_____

_____

_____

_____

_____

_____

_____

SOMMARIO

1. MESSA IN FUNZIONE....4
1.1 INTRODUZIONE.... 4
1.1.a. Scopo del manuale 4
1.2 PER LA VOSTRA SICUREZZA.... 4
1.2.a. Avvertenze e istruzioni generali 5
1.2.b. Posizionamento degli adesivi....8
1.2.c. Dati Tecnici 10
1.3 USO PREVISTO DEL PT 150 E 10
1.4 FORMAZIONE DEL PERSONALE 10
1.5 CONTROLLI PRELIMINARI 11
1.6 DURANTE L'UTILIZZO.... 11
2. TRASPORTO, STOCCAGGIO E MOVIMENTAZIONE 11
2.1 DISIMBALLO.... 12
3. INSTALLAZIONE.... 13
3.1 SPAZIO DI INSTALLAZIONE 13
3.2 MONTAGGIO 14
3.3 SOLLEVAMENTO/MOVIMENTAZIONE MACCHINA 21
4. DESCRIZIONE DEL PT 150 E 21
4.1 IDENTIFICAZIONE PARTI.... 21
4.2 COMANDI.... 21
4.3 POSIZIONE DELL' OPERATORE.... 22
4.4 DIMENSIONE D' INGOMBRO 22
5. USO 23
5.1 CONTROLLI PRELIMINARI 23
5.2 BLOCCAGGIO RUOTA 23
5.3 SMONTAGGIO 25
5.4 MONTAGGIO 28
6. MANUTENZIONE 30
7. RISOLUZIONE PROBLEMI 31
8. INFORMAZIONI SULLA DEMOLIZIONE 32
9. INFORMAZIONI AMBIENTALI 32
10. INFORMAZIONI E AVVERTENZE SULL' OLIO 32
11. MEZZI ANTI INCENDIO DA UTILIZZARE 32
12. SCHEMA PNEUMATICO 32

I

1. MESSA IN FUNZIONE

1.1 INTRODUZIONE

1.1.a. SCOPO DEL MANUALE

Lo scopo del presente manuale è quello di fornire le istruzioni necessarie per un funzionamento, un utilizzo, una manutenzione e un'installazione ottimale dell'accessorio . Qualora la macchina fosse rivenduta, consegnare questo manuale al nuovo proprietario. Il manuale presuppone che i tecnici possiedano una piena comprensione relativa all'identificazione e alla manutenzione di cerchi e pneumatici. Essi devono anche possedere una conoscenza approfondita del funzionamento e delle caratteristiche di sicurezza di tutti i relativi utensili (quali la cremagliera, il ponte o il cric) che si utilizzano, oltre che degli utensili manuali o elettrici necessari per eseguire il lavoro in sicurezza.
Le sezioni che seguono contengono informazioni dettagliate sull'accessorio, le procedure e la manutenzione. Il "corsivo" è utilizzato per fare riferimento a parti specifiche del presente manuale che offrono informazioni aggiuntive o chiarimenti.
Tali riferimenti devono essere letti per ottenere delle informazioni aggiuntive alle istruzioni presentate.
L'accessorio deve essere utilizzato esclusivamente da un tecnico qualificato e addestrato allo scopo. La conservazione della documentazione relativa al personale qualificato è esclusiva responsabilità del proprietario o della direzione.
È possibile richiedere al Fabbricante delle copie del presente manuale e della documentazione allegata alla macchina specificando il tipo di macchina e il numero seriale.
ATTENZIONE: I dettagli del design sono soggetti a variazioni. Alcune illustrazioni possono risultare leggermente diverse dalla macchina in vostro possesso.

1.2 PER LA VOSTRA SICUREZZA

DESCRIZIONE DEL PERICOLO

Questi simboli identificano delle situazioni che potrebbero risultare dannose per la sicurezza personale e/o arrecare danni all'attrezzatura.

PERICOLO

PERICOLO: Indica una imminente situazione di pericolo che, se non evitata, può portare a gravi lesioni o al decesso.

ATTENZIONE

ATTENZIONE: Indica una potenziale situazione di pericolo che, se non evitata, può portare a gravi lesioni o al decesso.

AVVERTENZA

AVVERTENZA: Indica una potenziale situazione di pericolo che, se non evitata, può portare a lesioni lievi o medie.

ATTENZIONE

ATTENZIONE: Utilizzato senza il simbolo di pericolo per la sicurezza indica una potenziale situazione di pericolo che, se non evitata, può provocare danni materiali.

1.2.a. AVVERTENZE E ISTRUZIONI GENERALI

ATTENZIONE

Fare attenzione ad eventuali lesioni. Leggere, comprendere e osservare con attenzione gli avvertimenti e le istruzioni fornite nel presente manuale. Questo manuale è parte integrante del prodotto. Conservarlo insieme alla macchina in luogo sicuro per riferimento futuro.

1. In caso di esecuzione non corretta delle procedure di manutenzione fornite nel presente manuale, o di mancata osservanza delle altre istruzioni in esso contenute, potrebbero verificarsi incidenti. All'interno del presente manuale vengono fatti riferimenti continui alla possibilità che si verifichino incidenti. Qualsiasi incidente potrebbe provocare infortuni gravi o mortali per l'operatore o i passanti, o provocare danni materiali.

2. Pneumatici eccessivamente gonfi possono esplodere, provocando la dispersione in aria di detriti che possono causare incidenti.

3. Pneumatici e cerchi che non hanno lo stesso diametro sono “non corrispondenti”. Non provare mai a montare o gonfiare pneumatici e cerchi che siano non corrispondenti. Ad esempio, non montare mai uno pneumatico da 16,5” su un cerchio da 16” e viceversa. È molto pericoloso. Pneumatici e cerchi non corrispondenti potrebbero esplodere provocando incidenti.

4. Non oltrepassare mai la pressione di gonfiaggio dello pneumatico indicata dal costruttore sul fianco dello stesso.

5. Controllare con attenzione che il tubo dell'aria sia ben inserito sulla valvola.

I

6. Non avvicinare mai la testa o altre parti del corpo ad uno pneumatico durante il gonfiaggio o durante la sistemazione in sede dei talloni. Questa macchina non è un dispositivo di sicurezza contro i rischi di un'eventuale esplosione di pneumatici, tubi o cerchi.

7. Mantenere una certa distanza dallo smontagomme durante il gonfiaggio, non avvicinarsi.

⚠ PERICOLO

Lo scoppio dello pneumatico può causare la spinta dello stesso nelle vicinanze con una forza sufficiente a provocare gravi lesioni o la morte.

Non montare uno pneumatico se la dimensione dello stesso (incorporato nel fianco) non corrisponde esattamente alla dimensione del cerchio (stampata all'interno del cerchio) o se il cerchio o lo pneumatico sono difettosi.

Non oltrepassare la pressione raccomandata dal fabbricante dello pneumatico.

Lo smontagomme non è un dispositivo di sicurezza e non eviterà l'esplosione di pneumatici e cerchi. Mantenere gli astanti a distanza.

8. Pericolo di schiacciamento. Presenza di parti mobili. Il contatto con parti in movimento può provocare incidenti.

- L'uso della macchina è consentito ad un solo operatore alla volta.
- Mantenere i passanti a distanza dallo smontagomme.
- Tenere mani e dita lontane dal bordo del cerchio durante il processo di smontaggio e di montaggio.
- Tenere mani e dita lontane dalla testina durante il funzionamento.
- Tenere mani e altre parti del corpo lontane dalle parti in movimento.
- Non utilizzare utensili diversi da quelli forniti con lo smontagomme.
- Utilizzare del lubrificante per pneumatici adeguato al fine di evitare il grippaggio dello pneumatico.

9. Pericolo di scossa elettrica.

- Non pulire con acqua o getti d'aria ad alta pressione le parti elettriche.
- Non mettere in funzione la macchina in presenza di cavo elettrico danneggiato.
- Qualora sia necessaria una prolunga, utilizzare un cavo con corrente nominale uguale o superiore rispetto a quella della macchina. I cavi con corrente nominale inferiore a quella della macchina possono surriscaldarsi e provocare un incendio.
- Fare attenzione che il cavo sia sistemato in modo da non inciampare in esso.

10. Pericolo di lesioni agli occhi. Durante la sistemazione in sede del tallone e la fase di gonfiaggio, potrebbero essere emessi nell'aria detriti, polvere e fluidi. Togliere eventuali detriti presenti nel battistrada dello pneumatico e nella superficie delle ruote. Indossare occhiali di protezione approvati OSHA, CE o simili durante le procedure di mon-

taggio e smontaggio.

11. Ispezionare sempre con cura la macchina prima di utilizzarla. Equipaggiamenti mancanti, danneggiati o logori (compresi gli adesivi di pericolo) devono essere riparati o sostituiti prima della messa in funzione.

12. Non lasciare dadi, bulloni, utensili o altro materiale sulla macchina. Potrebbero rimanere intrappolati nelle parti mobili e provocare malfunzionamenti.

13. NON installare o gonfiare pneumatici tagliati, danneggiati, marci o logori. NON installare pneumatici su cerchi lesionati, piegati, arrugginiti, logori, deformati o danneggiati.

14. Qualora lo pneumatico dovesse danneggiarsi in fase di montaggio, non tentare di portare a termine il montaggio. Allontanarlo dalla zona di servizio e contrassegnarlo come danneggiato.

15. Gonfiare gli pneumatici poco per volta, controllando nel frattempo la pressione, lo pneumatico, il cerchio e il tallone. NON superare mai i limiti di pressione indicati dal fabbricante.

16. Questa attrezzatura presenta parti interne che se esposte a vapori infiammabili possono provocare contatti o scintille (benzina, diluenti per vernici, solventi, etc.). Non incassare la macchina o posizionarla al di sotto del livello del pavimento.

17. Non mettere in funzione la macchina quando si è sotto gli effetti di alcool, farmaci e/o droghe. Qualora si assumano farmaci prescritti o di automedicazione, consultare un medico per conoscere gli effetti collaterali che tali farmaci potrebbero avere sulla capacità di far funzionare la macchina in sicurezza.

18. Utilizzare sempre dispositivi di protezione individuale (DPI) approvati e autorizzati OSHA, CE o simili durante il funzionamento della macchina. Consultare il supervisore per ulteriori istruzioni.

I

19. Non indossare gioielli, orologi, abiti ampi, cravatte e legare i capelli lunghi prima di utilizzare la macchina.

20. Indossare calzature protettive antiscivolo durante l'utilizzo dello smontagomme.

21. Durante il posizionamento, il sollevamento o la rimozione delle ruote dallo smontagomme indossare un sostegno dorsale adeguato e impiegare una tecnica di sollevamento corretta.

22. Soltanto personale adeguatamente addestrato può utilizzare, eseguire la manutenzione e riparare la macchina. Le riparazioni devono essere eseguite esclusivamente da

personale qualificato. Il Responsabile della manutenzione è il soggetto maggiormente qualificato. Il datore di lavoro deve stabilire se un impiegato sia qualificato per eseguire qualsiasi riparazione della macchina in sicurezza nel caso in cui l'utente abbia tentato di eseguire la riparazione.

23. L'utente deve riporre particolare attenzione alle avvertenze degli adesivi affissi alla propria attrezzatura prima della messa in funzione.

24. NON bloccare il cerchio sul piatto autocentrante durante il gonfiaggio

⚠ ATTENZIONE

Al fine di prevenire danneggiamenti o movimenti involontari della macchina e dell'accessorio si raccomanda di utilizzare esclusivamente accessori e ricambi originali del fabbricante.

1.2.b. POSIZIONAMENTO ADESIVI

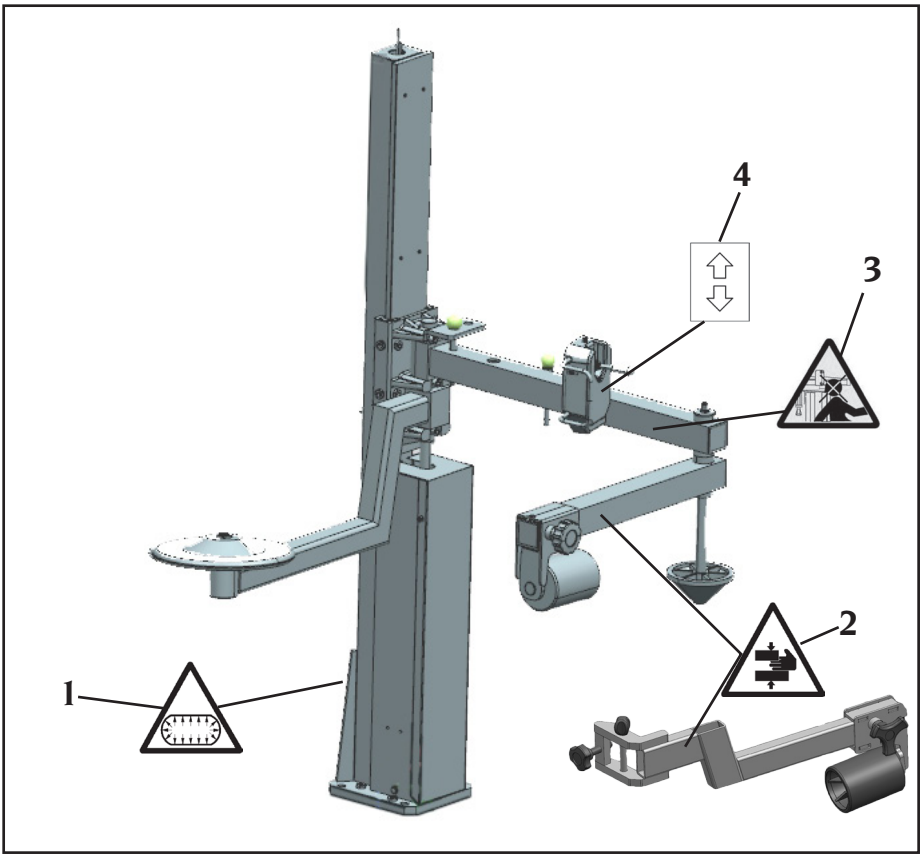

N.	Numero del pezzo	Disegno	Descrizione
1	446442		ADESIVO, ATTENZIONE SERBATOIO SOTTO PRESSIONE
2	462081		ADESIVO, PERICOLO DI SCHIACCIAMENTO MANI
3	4-104921		ADESIVO, PERICOLO URTO TESTA
4	4-104781	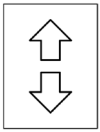	ADESIVO, LEVETTA COMANDI

LEGENDA ETICHETTE DI PERICOLO

parte n. 462081. Pericolo di schiacciamento.

parte n. 446442. Pericolo recipiente sotto pressione.

parte n. 4-104921. Pericolo urto testa.

I

1.2.c DATI TECNICI

- Range dimensioni ruota:
- diametro cerchio..... si veda libretto dello smontagomme
- diametro massimo pneumatico..... si veda libretto dello smontagomme
- larghezza massima pneumatico ..... si veda libretto dello smontagomme

- Stallonatore
- forza di stallonatura ..... 7000 N a 10 bar

- Alimentazione:
- potenza di esercizio aria compressa: .....8 - 10 bar
- portata nominale aria min.: ..... 18 Nl/min

- Peso ..... 80 Kg

- Livello di rumorosità:
- livello di pressione sonora ponderato A (L_{pA}) nel posto di lavoro ..... < 70 dB(A)

I valori di rumorosità indicati sono livelli di emissione e non rappresentano necessariamente livelli operativi sicuri. Nonostante esista una relazione fra livelli di emissione e livelli di esposizione, questa non può essere utilizzata in modo affidabile per stabilire se siano necessarie o meno ulteriori precauzioni. I fattori che determinano il livello di esposizione a cui è soggetto l'operatore comprendono la durata dell'esposizione, le caratteristiche del locale di lavoro, altre fonti di rumore, etc. Anche i livelli di esposizione consentiti possono variare da paese a paese. In ogni caso queste informazioni consentiranno all'utente della macchina di effettuare una migliore valutazione del pericolo e del rischio.

1.3. USO PREVISTO DEL PT 150 E

Il PT 150 E deve essere utilizzato per agevolare le fasi smontaggio e montaggio di cerchi in lega leggera e dei pneumatici particolarmente rigidi a sezione ribassata. Seguire le fasi descritte di seguito per sfruttare al massimo le prestazioni dei suddetti accessori. Qualsiasi altro utilizzo è da ritenersi improprio e può essere causa di incidenti.
Il PT 150 E non è idoneo a lavorare su ruote da motocicli.

1.4. FORMAZIONE DEL PERSONALE

Vedere il capitolo formazione del personale nel manuale d'uso della macchina su cui verrà installato/utilizzato il PT 150 E

1.5. CONTROLLI PRELIMINARI

Prima di iniziare il lavoro, verificare con cura che tutti i componenti del* PT 150 E*, in particolare le parti in gomma o in plastica, siano al proprio posto, in buone condizioni e correttamente funzionanti. Se in fase di ispezione si riscontrano danni o usura eccessiva, indipendentemente dall'entità, sostituire o riparare immediatamente il componente.

1.6. DURANTE L'UTILIZZO

Qualora vengano percepiti rumori strani o vibrazioni inconsuete, se un componente o sistema non funziona correttamente, oppure se si osserva qualcosa di insolito, interrompere immediatamente l'utilizzo del **PT 150 E.**

• Identificare la causa e prendere i provvedimenti correttivi necessari.

• Se necessario, contattare il supervisore.

Non consentire agli astanti di sostare ad una distanza inferiore a 6 metri (20 piedi) dalla macchina.

Per arrestare la macchina in condizioni d'emergenza:

• scollegare la spina di alimentazione;

• interrompere la rete di alimentazione dell'aria compressa scollegando il tubo di alimentazione.

2. TRASPORTO, STOCCAGGIO E MOVIMENTAZIONE

Condizioni di trasporto della macchina

Il PT 150 E deve essere trasportato nel suo imballo originale e mantenuto nella posizione indicata sull'imballo stesso.

- Dimensioni imballo:
  - larghezza ..... 480 mm
  - profondità ..... 1385 mm
  - altezza ..... 370 mm
- Peso imballo:
  - ..... 95 kg

Condizioni dell'ambiente di trasporto e stoccaggio macchina

Temperatura: -25° ÷ +55°C.

ATTENZIONE

Per evitare danneggiamenti non sovrapporre altri colli sull'imballo.

I

Movimentazione
Per lo spostamento dell'imballo infilare le forche di un muletto negli appositi scassi posti sul basamento dell'imballo stesso (pallet) (Fig.1).

Per lo spostamento del PT 150 E senza imballo fare riferimento al capitolo SOLLEVAMENTO/ MOVIMENTAZIONE.

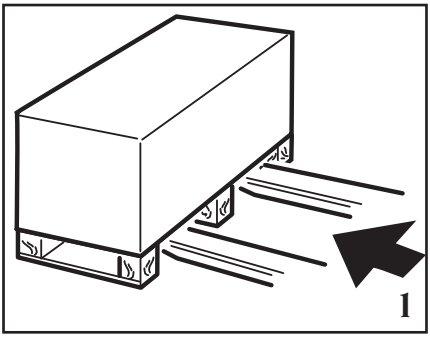

ATTENZIONE

Conservare gli imballi originali per eventuali trasporti futuri.

2.1. DISIMBALLO

Rimuovere l'imballo e assicurarsi che il PT 150 E non abbia subito danni durante il trasporto.

⚠ ATTENZIONE

Fare molta attenzione durante il disimballo, l'assemblaggio, la movimentazione e l'installazione del PT 150 E operando come riportato in seguito. L'inosservanza delle istruzioni può causare danni all'accessorio e compromettere la sicurezza degli operatori.

1. Unità di potenza
2. Bracci mobili
3. Braccio disco alza tallone
4. Disco alza tallone
5. Cono premi cerchio
6. Staffe di supporto
7. Pinza premi tallone
8. Minuteria per installazione
9. Braccio BPT
10. Manuale operatore

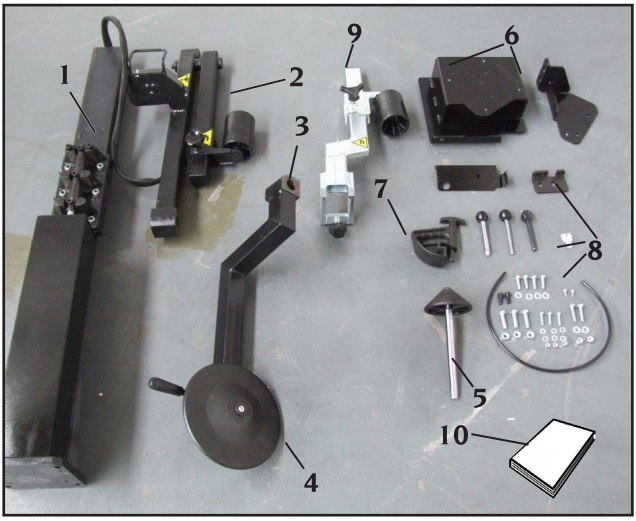

3. INSTALLAZIONE

⚠ AVVERTENZA

L'installazione del PT 150 E può essere eseguito soltanto da personale qualificato ed autorizzato dal Fabbricante. L'installazione da parte di personale non qualificato comporta la perdita della garanzia sulle prestazioni del dispositivo.

3.1. SPAZIO DI INSTALLAZIONE

⚠ ATTENZIONE

Installare la macchina conformemente a tutte le norme sulla sicurezza applicabili, incluse, ma non limitate ad esse, quelle emesse da OSHA.

⚠ PERICOLO

PERICOLO DI ESPLOSIONE O DI INCENDIO.
Non utilizzare la macchina in aree nelle quali potrebbe essere esposta a vapori infiammabili (benzina, solventi per vernici, etc). Non installare la macchina in luoghi incassati o al di sotto del livello del pavimento.

IMPORTANTE: per un corretto e sicuro utilizzo dell'attrezzatura, raccomandiamo un valore di illuminazione dell'ambiente di almeno 300 lux.

⚠ AVVERTENZA

Non installare la macchina in luoghi esterni. È progettata per l'utilizzo in ambienti chiusi e riparati.

Installare la macchina nella posizione di lavoro desiderata, conformemente alle tolleranze minime indicate nella Fig.2.
Il piano di appoggio deve avere una portata di almeno 1000 kg/m^2.

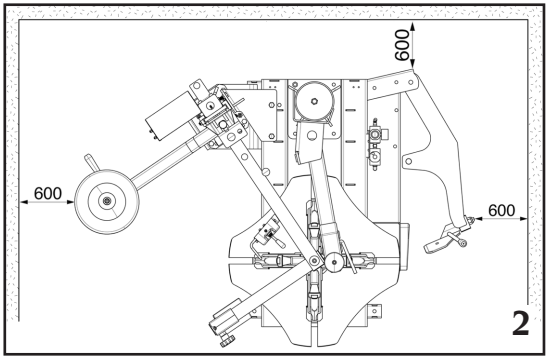

2

Condizioni ambientali di lavoro

- Umidità relativa 30% ÷ 95% senza condensazione.
- Temperatura 0°C ÷ 50°C.

I

3.2. MONTAGGIO

⚠ ATTENZIONE

Scollegare la macchina dalla rete elettrica e dalla rete pneumatica di alimentazione prima di effettuare l'installazione del PT 150 E

1. Smontare il cofano laterale sx dello Smontagomme;

2. Preparare il supporto inferiore con le tre viti di appoggio e i relativi dadi esagonali per la registrazione al pavimento (vedi Fig. 3).

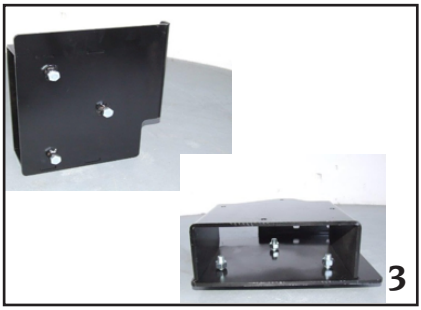

3. Fissare il supporto inferiore PT 150 E al cassone, frizionando le viti al centro delle asole della carcassa (vedi Fig. 4).

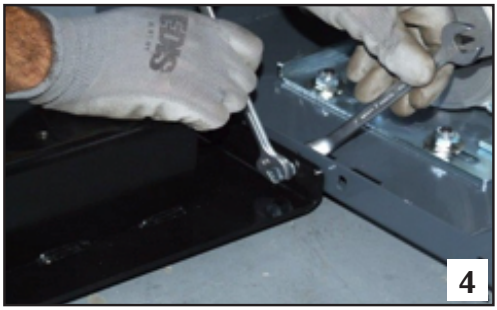

4. Allentare i grani (A, Fig. 5))

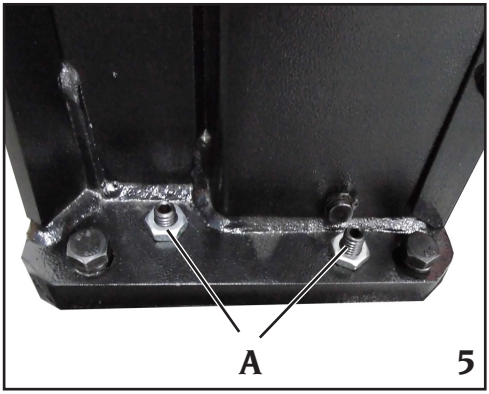

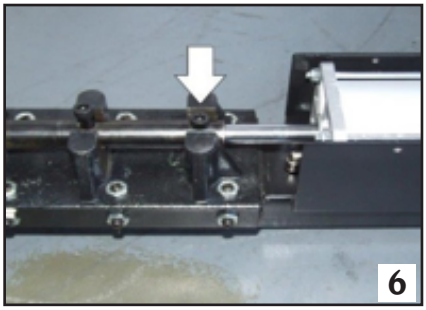

5. Vincolare la stelo del cilindro al perno del carrello (fig.6)

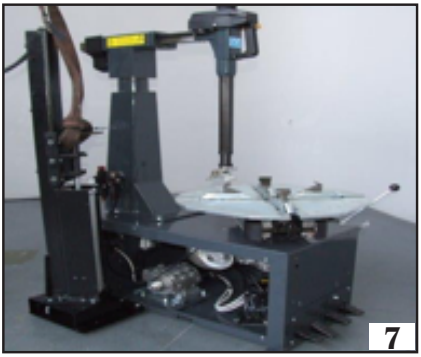

6. Appoggiare il PT150E sul supporto inferiore (vedi fig.7) frizionando le viti di serraggio (fig.8) e tenendo i grani disimpegnati

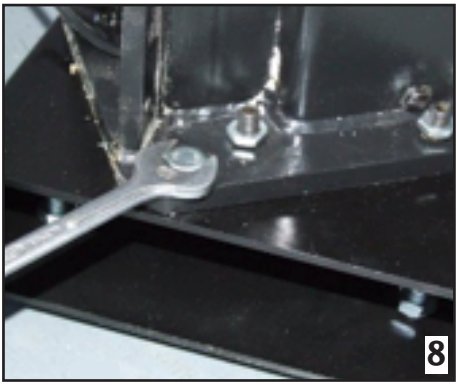

7. Rimuovere le viti che fissano il perno (B, fig.10) e sfilare il perno stesso (fig.11)

I

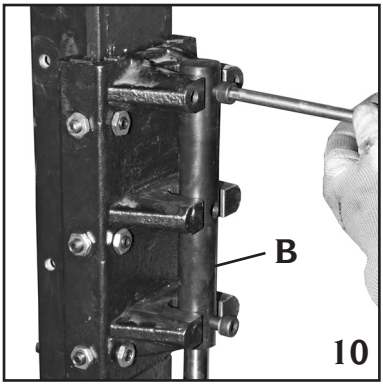

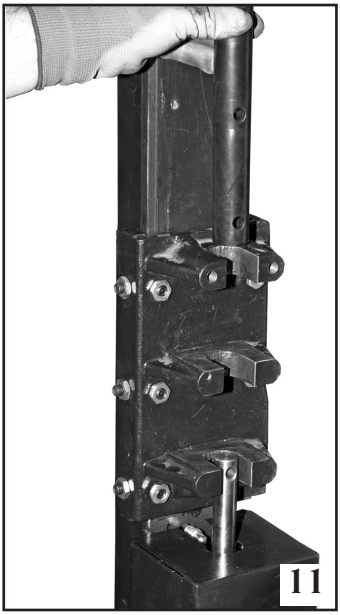

8. Inserire sul carrello il braccio mobile (fig.12) e il braccio disco alza talloni (fig.13)

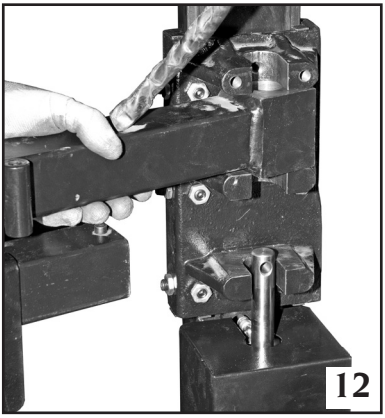

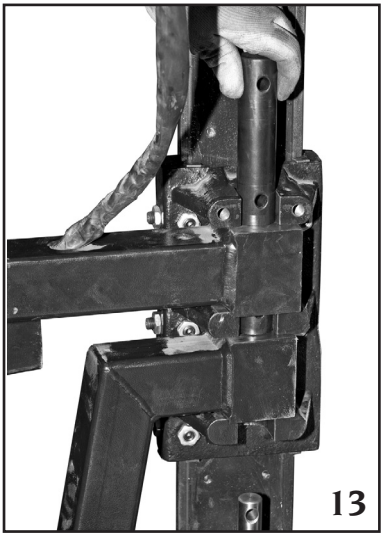

9. Infilare nuovamente sul carrello il perno (fig.13).

10. Fissare il perno al carrello utilizzando le viti precedentemente rimosse (fig.14).

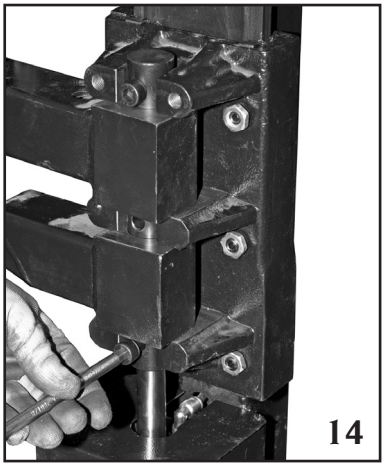

11. Fissare sul carrello la staffa (C, fig.17).

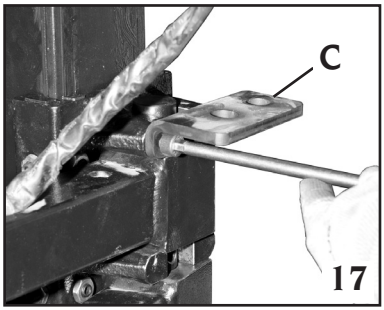

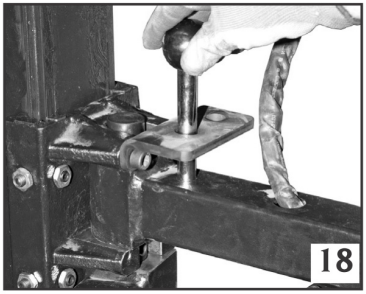

12. Inserire sul braccio mobile il perno (D, fig.19).

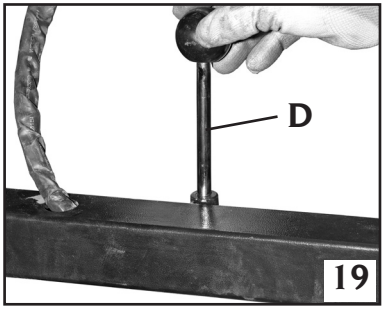

I

13.Stringere le viti al telaio e posizionare la staffa sopra la carcassa (fig.20)

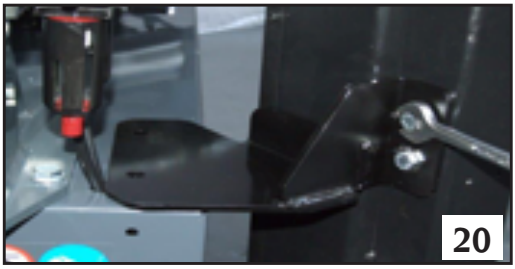

14. Posizionare sul telaio la staffa portaconi e fissare con viti M6 (fig.21).

15.A macchina scollegata pneumaticamente, intervenire sul tubo D.8 di portata alimentazione pneumatica proveniente dal filtro regolatore: tagliare il tubo a circa metà lunghezza (fig.22) e collegare il raccordo a Y in dotazione al tubo di D.8 della macchina (fig.23)

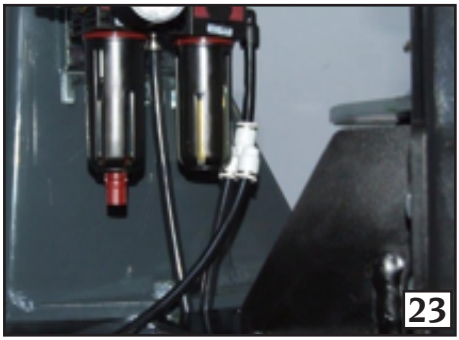

16. Collegare il tubo D.8 in uscita dal telaio al raccordo a Y (fig.24) .

17. Riattivare solo l' allacciamento pneumatico.

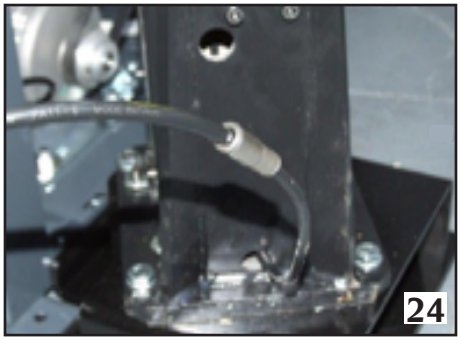
24

3.2.1. TARATURA

Per trovare la posizione verticale dell' unità PT150E, occorre fissare un cerchio sull' autocentrante,

1. Inserire sulla staffa il perno (fig.18), bloccando la rotazione del braccio al centro ruota.

2. Inserire il cono premi-cerchio sul braccio mobile (fig.25)

25

I

3. Registrare le tre viti di fig.26 che garantiscono l' appoggio al pavimento e posizionare la staffa inferiore (fig.27) permettendo al cono di avvicinarsi al centro del cerchio.

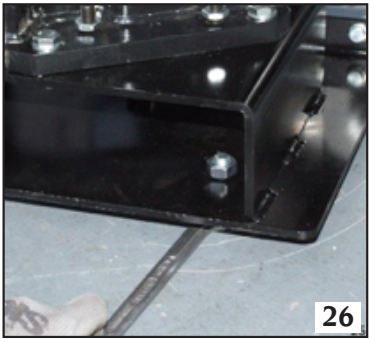
26

4. Regolare la posizione del PT150E e intervenire sui grani di registrazione appoggio del basamento PT150E al supporto inferiore per posizionare alla perfezione il cono al centro del cerchio, bloccare i grani con dado rispettivo (fig.28)

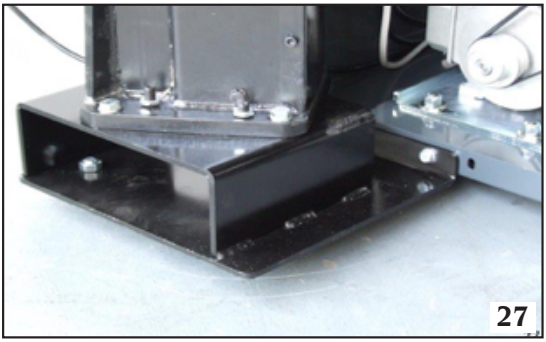
27

5. A questo punto stringere tutte le viti del supporto inferiore del telaio

6. Forare la carcassa per fissare la staffa superiore (fig.29)

7. Stringere le corrispondenti viti di fissaggio M10x40 con dadi autobloccanti.

8. Rimontare il cofano laterale sx dello smontagomme.

9. Ricollegare la macchina alla rete elettrica.

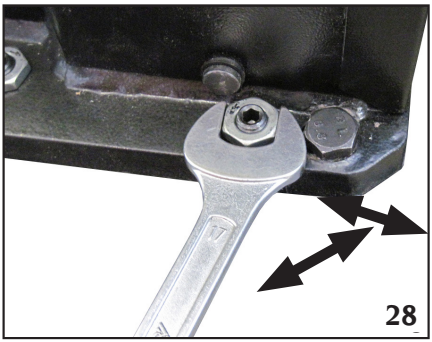
28

10. **Attenzione**: solo ed esclusivamente nelle versioni GP delle macchine, quando cioè la macchina monta il particolare PO/ULGS di serie, occorre:

- smontare il palo del Portaoggetti dalla carcassa,
- montare la staffa in dotazione (assieme alle relative rondelle e alle viti M8x20) fissando -all' interno dei fori già esistenti sulla carcassa- i dadi esagonali M8 in dotazione
- avvitare il palo del Portaoggetti (con le proprie viti) alla staffa appena montata, vedi figure allegate

29

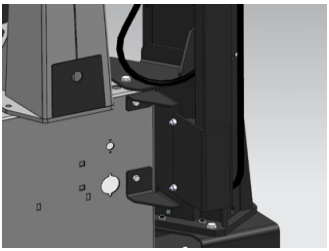

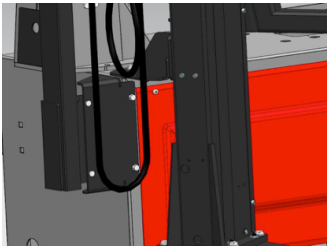

3.3 SOLLEVAMENTO/MOVIMENTAZIONE MACCHINA

Vedere capitolo SOLLEVAMENTO/MOVIMENTAZIONE nel manuale d'uso della macchina su cui verrà installato/utilizzato il PT 150 E

4. DESCRIZIONE PT 150 E

4.1. IDENTIFICAZIONE DELLE PARTI

1. Comando PT 150 E
2. Rullo pressore;
3. Disco alzatallone;
4. Premi cerchio;
5. Manopola bloccaggio rullo
6. Braccio mobile
7. Braccio BPT

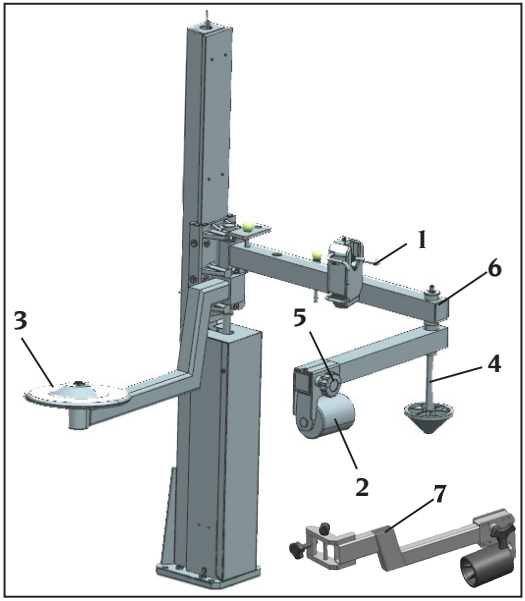

I

4.2. COMANDI

La leva di comando (Fig. 28) consente di muovere i bracci del PT 150 E in senso verticale:
- azionata verso l'alto tutto il carrello porta bracci si solleva;
- azionata verso il basso tutto il carrello si abbassa;

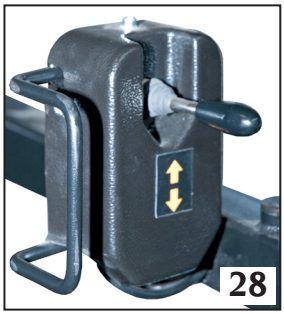

⚠ ATTENZIONE

La movimentazione dei bracci operanti crea dei potenziali punti di schiacciamento per le mani: operare sempre con estrema cautela e attenzione.

4.3. POSIZIONE DELL'OPERATORE

Vedere capitolo POSIZIONE DELL'OPERATORE nel manuale d'uso della macchina su cui verrà installato/utilizzato il PT 150 E

4.4. DIMENSIONI DI INGOMBRO

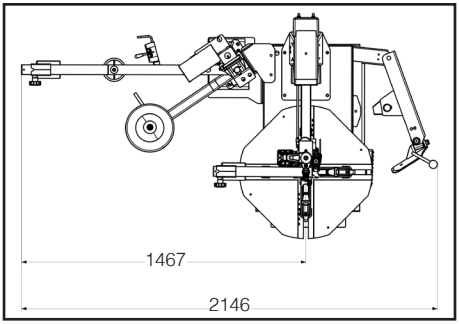

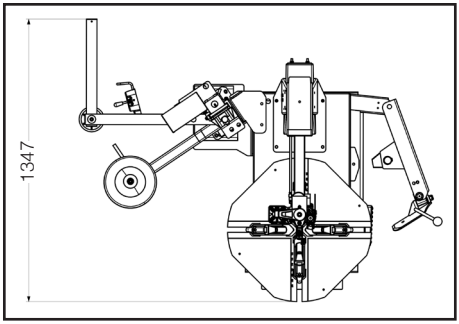

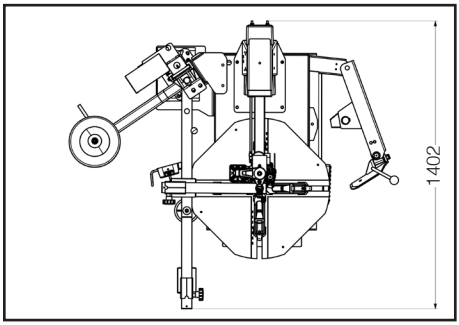

5. USO

⚠ ATTENZIONE

Non utilizzare il PT 150 E per usi diversi da quello per cui è stato progettato

⚠ ATTENZIONE

Il PT 150 E deve essere esclusivamente installato e/o utilizzato sulle macchine per le quali è stato progettato. Per tutto quello non espressamente descritto relativamente alle fasi di montaggio/smontaggio fare riferimento al manuale di uso e manutenzione dello smontagomme. Procedere pertanto alla stallonatura del pneumatico operando come descritto sul manuale istruzioni allegato allo smontagomme

5.1. CONTROLLI PRELIMINARI

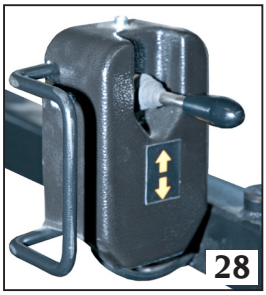
28

Prima di utilizzare il dispositivo verficarne il corretto funzionamento:

1. Azionare il comando pneumatico verso l'alto: i bracci operanti devono sollevarsi.

2. Azionare il comando pneumatico verso il basso: i bracci operanti devono abbassarsi.

⚠ ATTENZIONE

Se si nota qualche anomalia nel funzionamento NON utilizzare lo smontagomme e chiamare immediatamente il servizio di assistenza tecnica.

I

5.2. BLOCCAGGIO RUOTA

30a

- Se si intende bloccare la ruota dall'interno (sui dentelli) procedere normalmente (vedi manuale d'uso dello smontagomme).

- Se si intende bloccare dall'esterno (eventualmente utilizzando anche le protezioni in plastica per griffa e scorrevole), il dispositivo è in grado di facilitare le operazioni agendo nel modo seguente:

1- liberare l'autocentrante portando il braccio operante

dello smontagomme ed il dispositivo in posizione di “fuori lavoro” (Fig. 30a).

2- preselezionare l’apertura dell’autocentrante in modo che, posizionandovi sopra la ruota, le griffe risultino in contatto con il pneumatico il più possibile vicino al bordo del cerchio.

3- portare il braccio del dispositivo in posizione di lavoro: questi si bloccherà automaticamente al centro dell’ autocentrante.

4- inserire sul braccio il cono premi cerchio spingendolo verso l’alto per innestarlo a scatto.

⚠ ATTENZIONE

Svitare la manopola di bloccaggio rullo per portare il rullo verso l’esterno fino a che lo stesso non risulti fuori dall’ingombro della ruota.
Ribloccarlo quindi in questa posizione avvitando la manopola.

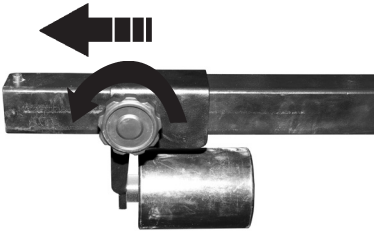

5- abbassare la levetta (Fig. 29) fino a che il cono, premendo sul cerchio (Fig. 29), ne provochi l’abbassamento di qualche centimetro (Fig. 30).

29

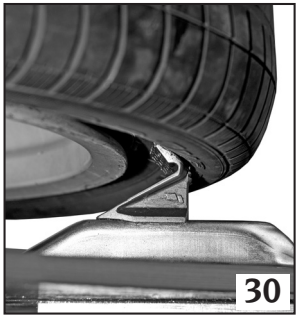
30

⚠ ATTENZIONE

La movimentazione dei bracci operanti crea dei potenziali punti di schiacciamento per le mani: operare sempre con estrema cautela e attenzione.

6- chiudere le griffe premendo l'apposito pedale, quindi sollevare il braccio, azionando la levetta (Fig. 30a) verso l'alto, rimuovere il cono premi tallone e riportare il braccio in posizione di "fuori lavoro".

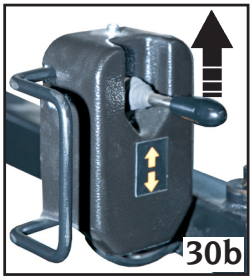

5.3. SMONTAGGIO

1. Operando come descritto sul manuale dello smontagomme, portare il braccio operante in posizione di lavoro e posizionare l'utensile di montaggio/smontaggio sul bordo del cerchio (fig.30a)
2. Svitare la manopola di bloccaggio (Fig. 31a) rullo per portare il rullo verso l'interno fino a posizionarlo vicino al bordo del cerchio (Fig. 31b).

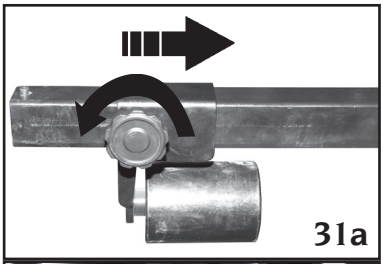

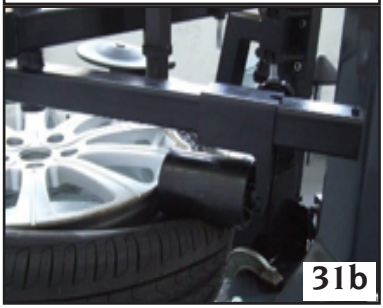

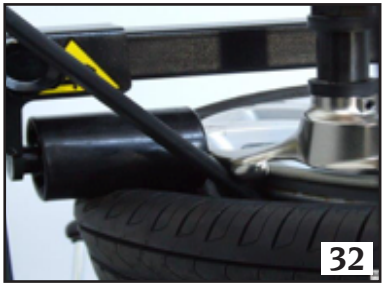

Ribloccarlo quindi in questa posizione avvitando.

3 Posizionare il rullo pressore vicino alla torretta a filo del bordo del cerchio (vedi Fig. 31b), azionare la leva verso il basso fino a creare lo spazio necessario tra utensile e la copertura per poter inserire la leva, (Fig. 32).

⚠ ATTENZIONE

La movimentazione dei bracci operanti crea dei potenziali punti di schiacciamento per le mani: operare sempre con estrema cautela e attenzione.

I

4 Rimuovere il rullo pressore.

5 Caricare il tallone del pneumatico sulla torretta (fig.33c), premere il pedale di rotazione dello smonta- gomme (Fig. 33a) ed estrarre il primo tallone (Fig. 33b) .

33b

33a

33c

ATTENZIONE

In caso di coperture particolarmente rigide utilizzare nuovamente il rullo pressore in posizione opposta all'utensile di montaggio/ smontaggio (fig. 34), azionare la leva di discesa in modo da ottenere l'inserimento del tallone all'interno del canale del cerchio, quindi caricare il tallone sopra l'utensile di montaggio/smontaggio con la leva (Fig. 35), disimpegnare il rullo, premere il pedale di rotazione ed estrarre il primo tallone.

34

35

ATTENZIONE

In alcuni casi, anche se la ruota era già stallonata, il tallone inferiore non si sposta dalla sua sede perchè rimane aggrappato al cerchio.
In questi casi, utilizzare il disco alzatallone, impugnandolo saldamente con l'apposita manigia (fig. 36a).
Inserire il disco tra il tallone inferiore e il cerchio (fig.36b) e mantenerlo premuto verso il cerchio stesso.
Ruotare l'autocentrante in senso orario e contemporaneamente sollevare il disco, agendo sulla leva, fino alla completa stallonatura (fig. 36b).

36a

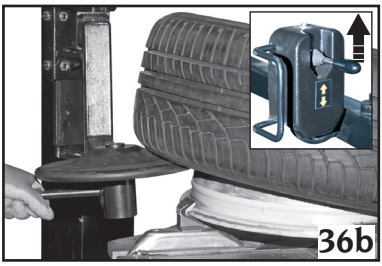
36b

6 Lubrificare abbondantemente il tallone inferiore e il cerchio.
7 Sollevare ulteriormente il disco alzatallone, impugnandolo saldamente con l'apposita manigia (fig. 36a), fino a portare il tallone del pneumatico all'altezza del canale del cerchio (vedi Fig. 37).
8 Aiutandosi con la leva alza talloni, portare il tallone interno sopra la parte a forma di unghia della torretta (Fig. 38).
9 Mantenendo la leva in basso (Fig. 39), iniziare la rotazione e continuare fino al completo smontaggio del pneumatico.
10 Portare fuori lavoro il il braccio dell'PT 150 E e quello dello smontagomme.
11 Rimuovere lo pneumatico dall'autocentrante.

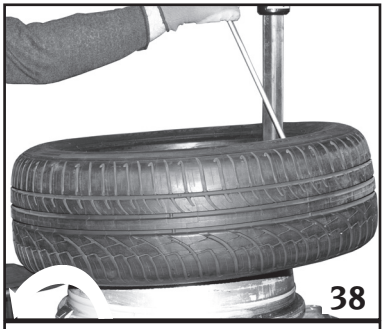
38

37

39

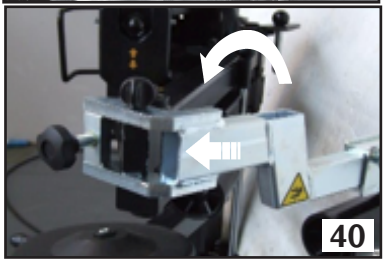
40

I

5.4. MONTAGGIO

1 Eseguire una accurata lubrificazione del cerchio e dei talloni

2 Appoggiare la copertura sul cerchio e accostare la torretta al cerchio per montare il primo tallone.

3. Posizionare il tallone superiore sulla torretta di montaggio/smontaggio, montare il braccio premitallone (fig.40), regolare la posizione del rullo rispetto al bordo del cerchio con la manopola (vedi fig.40a), posizionare contemporaneamente il rullo pressore e il rullo del braccio premitallone vicino al cerchio come mostrato in fig. 40b

4 Azionare quindi la leva verso il basso (fig. 41a) fino ad ottenere l'abbassamento del rullo premi cerchio sotto il bordo superiore del cerchio, premere il pedale di rotazione (fig. 41b) e montare la copertura.

40b

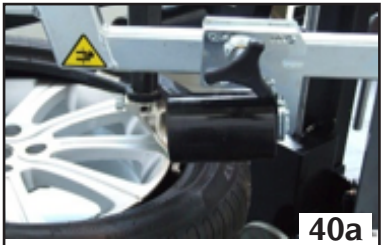
40a

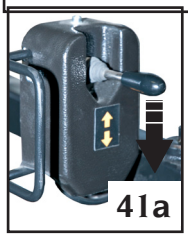
41a

41b

⚠ ATTENZIONE

La movimentazione dei bracci operanti crea dei potenziali punti di schiacciamento per le mani: operare sempre con estrema cautela e attenzione.

5 In questa fase si vedrà il rullo pressore (fig. 41c) che seguendo la ruota nella rotazione, mantiene il tallone all'interno del canale, garantendo così il corretto montaggio senza l'ausilio delle mani da parte dell'operatore.

41c

⚠ ATTENZIONE

Prestare la massima attenzione al movimento di rotazione del braccio premi tallone mantenendosi ad opportuna distanza.

ATTENZIONE

Nel caso di pneumatici particolarmente rigidi e/o di cerchi speciali inserire la pinza premi-tallone in dotazione, tra lutensile di montaggio/smontaggio ed il rullo come mostrato in fig. 42.

42

6 Interrompere la rotazione quando il rullo ha raggiunto il fermo di rotazione del braccio secondario (vedi fig, 43). In questa situazione il tallone sarà completamente inserito dentro il cerchio.

7 Azionare la leva verso l'alto per liberare la ruota dal rullo e togliere l'eventuale pinza.

8 Portare fuori lavoro il il braccio del PT 150 E e quello dello smontagomme (Fig. 30a).

43

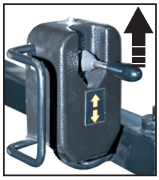

30a

⚠ PERICOLO

PERICOLO ESPLOSIONE

Non oltrepassare la pressione raccomandata dal fabbricante del pneumatico. Fare corrispondere sempre le dimensioni di pneumatico e cerchio. Fare attenzione ad eventuali lesioni

I

6. MANUTENZIONE

PERICOLO

Quando si scollega la macchina dalla rete pneumatica, i dispositivi che riportano la targhetta qui indicata possono rimanere sotto pressione.

ATTENZIONE

Le operazioni di manutenzione devono essere eseguite esclusivamente da personale professionalmente qualificato

ATTENZIONE

Il manuale "Ricambi" non autorizza l'utente ad eseguire alcun intervento sulla macchina, eccezion fatta per quelli espressamente descritti nel manuale d'uso, ma mette in grado l'utente di fornire informazioni accurate al servizio post-vendita, al fine di ridurre i tempi di assistenza.

ATTENZIONE

Non togliere o modificare alcuna parte della macchina (tranne che per scopi di manutenzione).

ATTENZIONE

È vietato qualsiasi intervento inteso a modificare il valore prestabilito della valvola regolatrice di pressione o del limitatore di pressione. Il costruttore declina ogni responsabilità causata dalla manomissione di suddette valvole.

ATTENZIONE

Prima di apportare qualsiasi modifica o eseguire la manutenzione, scollegare l'alimentazione elettrica e pneumatica della macchina e assicurarsi che tutte le parti mobili siano adeguatamente bloccate.

⚠ ATTENZIONE

Tenere pulita la zona di lavoro. Non usare mai aria compressa, getti d'acqua o diluente per togliere sporcizia o residui dalla macchina. Durante la pulizia, evitare per quanto possibile di creare e sollevare polvere.

ATTENZIONE

Il costruttore declina ogni responsabilità in caso di reclami derivati dall'uso di ricambi o accessori non originali.

MANUTENZIONE PROGRAMMATA:
Dopo un'accurata pulizia con solventi compatibili con l'ambiente, LUBRIFICARE periodicamente, utilizzando un grasso tipo OKS 250 o equivalente, le guide di scorrimento dei bracci.

7. RISOLUZIONE DEI PROBLEMI

PROBLEMA
Azionando la levetta di comando (1) non si ottiene alcun movimento del braccio.

CAUSA
Non arriva aria dall'impianto di alimentazione.
RIMEDIO
Ripristinare l'alimentazione dalla sorgente d'aria.

CAUSA
Il tubo di collegamento allo smontagomme risulta piegato o schiacciato.
RIMEDIO
Ripristinare il passaggio dell'aria ed eventualmente sostituire il tubo se risultasse danneggiato.

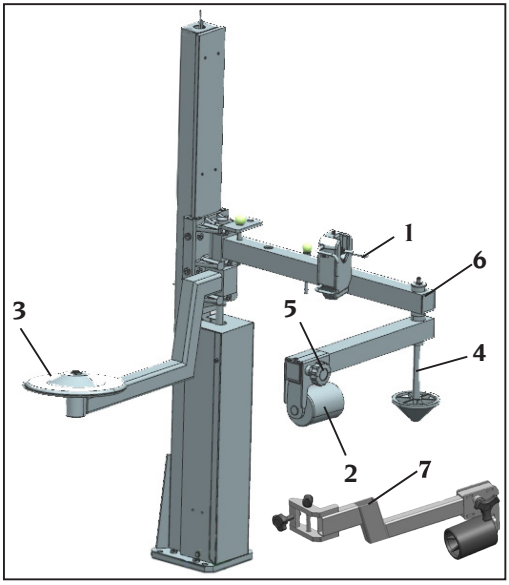

CAUSA
La valvola pneumatica che comanda il flusso dell'aria non funziona correttamente.
RIMEDIO
Chiamare il Servizio Tecnico di Assistenza.

I

⚠ ATTENZIONE

Se le indicazioni sopra elencate non riportano il dispositivo ad un corretto funzionamento o si riscontrino anomalie di diverso tipo, NON utilizzare il dispositivo ev chiamare immediatamente il servizio tecnico di assistenza.

8. INFORMAZIONI SULLA DEMOLIZIONE

In caso di demolizione del PT 150 E, separare preventivamente i particolari elettrici, elettronici, plastici e ferrosi.
Procedere quindi alla rottamazione diversificata come previsto dalle norme vigenti.

9. INFORMAZIONI AMBIENTALI

Vedere capitolo INFORMAZIONI AMBIENTALI nel manuale d'uso dello smontagomme su cui è installato il PT 150 E

10. INFORMAZIONI E AVVERTENZE SULL'OLIO

Vedere capitolo INFORMAZIONI E AVVERTENZE SULL'OLIO nel manuale d'uso dello smontagomme su cui è installato il PT 150 E

11. MEZZI ANTINCENDIO DA UTILIZZARE

Vedere capitolo MEZZI ANTINCENDIO DA UTILIZZARE nel manuale d'uso dello smontagomme su cui è installato il PT 150 E

12. SCHEMA PNEUMATICO

1. INNESTO ARIA
2. GRUPPO FILTRO/LUBRIFICATORE+LUBRIFICATORE
3. VALVOLA COMANDO
4. CILINDRO

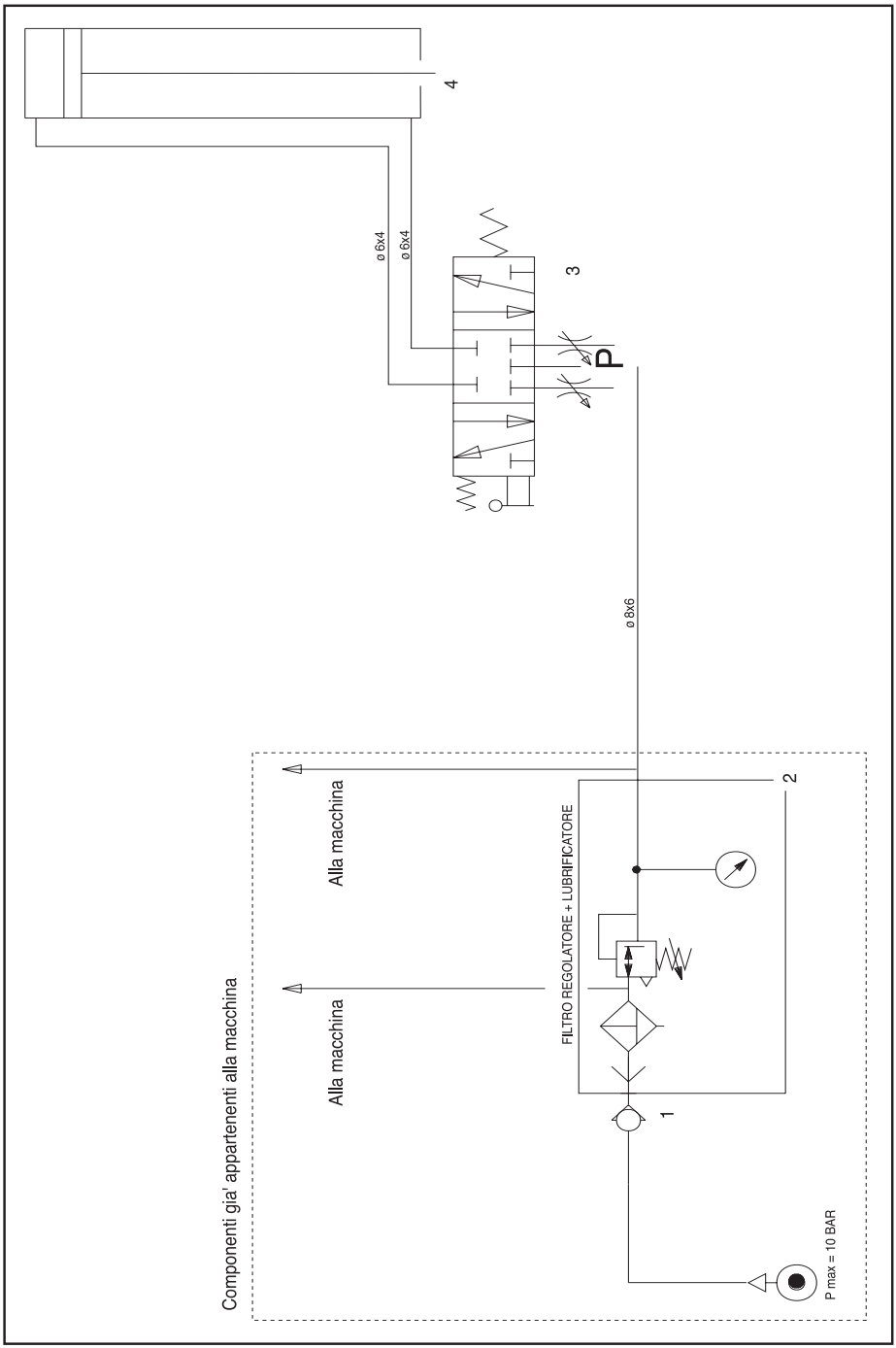
4
ø 6x4
ø 6x4
3
P
ø 8x6
Componenti gia' appartenenti alla macchina
Alla macchina
Alla macchina
FILTRO REGOLATORE + LUBRIFICATORE
2
1
P max = 10 BAR

I

Note

Copyrighted material. All rights reserved.
The included information may be changed without notice.

TRAINING CHECK

	Qualified	Rejected
Safety measures		
Warning and caution labels	☐	☐
High risk areas and other potential hazards	☐	☐
Operating safety procedures	☐	☐
Accessories		
Instructions for using accessories correctly	☐	☐
Inflating procedure		
Safety measures	☐	☐
Lubrication and removing valve insert	☐	☐
Inflating tubeless tyres	☐	☐

Personnel and training dates

_____

_____

_____

_____

_____

_____

_____

_____

_____

_____

UK

TRANSLATION OF ORIGINAL INSTRUCTIONS

CONTENTS

1. INSTALLATION 37
1.1 INTRODUCTION 37
1.1.a. Purpose of the manual 37
1.2 FOR YOUR SAFETY 37
1.2.a. General warnings and instructions 38
1.2.b. Label positioning 41
1.2.c. Technical data 43
1.3 INTENDED USAGE OF PT 150 E 43
1.4 PERSONNEL TRAINING 43
1.5 PRELIMINARY CHECKS 44
1.6 DURING USE 44
2. TRANSPORT, STORAGE AND HANDLING 44
2.1 UNPACKING 45
3. INSTALLATION 46
3.1 INSTALLATION AREA 46
3.2 MOUNTING 47
3.3 HOISTING/HANDLING THE MACHINE 54
4. DESCRIPTION OF PT 150 E 54
4.1 IDENTIFYING PARTS 54
4.2 CONTROLS 54
4.3 OPERATOR POSITION 55
4.4 OVERALL DIMENSIONS 55
5. USAGE 56
5.1 PRELIMINARY CHECKS 56
5.2 CLAMPING THE WHEEL 56
5.3 DEMOUNTING 58
5.4 MOUNTING 61
6. MAINTENANCE 63
7. SOLUTION OF PROBLEMS 64
8. SCRAPPING 65
9. ENVIRONMENTAL INFORMATION 65
10. INFORMATION AND WARNINGS REGARDING OIL 65
11. RECOMMENDED FIRE EXTINGUISHING MEASURES 65
12. PNEUMATIC DIAGRAM 65

1. INSTALLATION

1.1 INTRODUCTION

1.1.a. PURPOSE OF THE MANUAL

The purpose of this manual is to provide the instructions necessary for the correct operation, maintenance and installation of the accessory. If the machine is resold, hand this manual to the new owner. This manual assumes that the technicians are in possession of all the knowledge necessary for the identification and maintenance of rims and tyres. Technicians must also have a thorough knowledge of the functions and safety characteristics of all the specific tools used (such as the rack, lift or jack), and a sufficient understanding of all manual or electric tools necessary to be able to work in safety.
The following sections of this manual contain detailed information regarding the accessory, operating procedures and maintenance. Italics are used to refer to specific parts of this manual that offer additional information or clarification.
These references must be read in order to obtain additional information about the instructions.
The accessory must only be used by qualified, specifically trained technicians. The owner or management is exclusively responsible for storing the documentation relative to qualified personnel.
Additional copies of this manual and the documentation enclosed with the machine may be requested to the **constructor**, specifying the machine type and serial number.
WARNING: The design details are subject to change. Some illustrations may be slightly different than the machine in your possession.

1.2 FOR YOUR SAFETY

DESCRIPTION OF THE HAZARD

These symbols identify situations which may compromise the safety of personnel and/or cause damage to the equipment.

UK

HAZARD

DANGER	**Indicates an imminent situation of danger that, if not avoided, could lead to serious injury or death.**

WARNING

WARNING:	**Indicates an potential situation of danger that, if not avoided, could lead to serious injury or death.**

⚠ ATTENTION

CAUTION: **Indicates a potential situation of danger that, if not avoided, could cause a slight or mild injury.**

WARNING

WARNING: **Use without the safety hazard symbol indicates a potential situation of hazard that, if not avoided, could cause material damage.**

1.2.a. GENERAL WARNINGS AND INSTRUCTIONS

⚠ WARNING

Take care to avoid any injuries. Carefully read, understand and observe the warnings and instructions provided in this manual. This manual is an integral part of the product. Store it together with the machine in a safe place for future reference.

1. If the maintenance procedures described in this manual are not executed correctly, or if other instructions in the manual are not observed, accidents could occur. This manual frequently draws attention to situations in which accidents are possible. Any accident when using this equipment may cause serious or fatal injuries to the operator or persons in the vicinity, or cause damage to property.

2. Tyres that are excessively inflated could explode, causing the dispersion of debris in the air, which can cause accidents.

3. Tyres and rims that do not have the same diameter do not correspond. Never attempt to mount or inflate a tyre that is not the correct size for the rim. For example, never mount a 16.5” tyre on a 16” rim, or vice versa. It is very dangerous. Tyres and rims that do not correspond could explode, causing accidents.

4. Never exceed the inflation pressure for the tyre indicated by the manufacturer on the side of the tyre itself.

5. Check that the air line is connected securely to the inflation valve.

6. Keep the head and other parts of the body away from the tyre during inflation and when

seating the beads. Using this machine does not prevent the risk of tyre or air line explosion or wheel failure.

7. Maintain a safe distance from the tyre changer during inflation.

⚠ HAZARD

An exploding tyre may be projected with enough force to cause severe injury or death.

Do not mount a tyre if its dimensions (indicated on the tyre wall) do not match the rim dimensions (printed inside the rim) exactly, or if the rim or tyre are defective or damaged.

Do not exceed the pressure recommended by the tyre manufacturer.

Using the tyre changer does not prevent the risk of tyre explosion or rim failure. Keep all persons not working on the machine out of the working area

8. Risk of crushing Presence of moving parts. Contact with moving parts could result in an accident.

- The machine may only be used by one operator at a time.
- Keep other people away from the tyre changer.
- Keep your hands and fingers away from the rim edge during the demounting and mounting process.
- Keep your hands and fingers away from the head during operation.
- Keep your hands and other body parts away from moving parts.
- Do not use tools other than those supplied with the tyre changer.
- Use lubricant that is specific for tyres in order to prevent tyre seizure.

UK

9. Hazard of electric shock.

- Do not clean the electric parts with water or high pressure air jets.
- Do not operate the machine with a damaged power cord.
- If an extension is necessary, use a cable with a current rating equal to or greater than the current absorption of the machine. A cable with a lower current rating than the machine may overheat and cause a fire.
- Route the cable with care to prevent the risk of tripping.

10. Hazard of eye injuries. As the bead seats during tyre inflation, debris, dust and fluids may be blown into the air. Remove any debris from the tyre tread on the surface of the wheel. Wear protective eyewear with OSHA, CE or equivalent approval during mounting and demounting procedures.

11. Always carefully inspect the machine before using it. Missing, damaged or worn equipment (including the hazard labels) must be repaired or replaced before start-up.

12. Never leave nuts, bolts, tools or other materials on the machine. These may become trapped between moving parts and cause damage to the machine itself.

13. DO NOT install or inflate tyres that are cut, damaged, decayed or worn. DO NOT mount tyres on bent, rusted, worn, warped or otherwise damaged rims.

14. Do not attempt to finish the mounting procedure if the tyre is damaged during the procedure itself. Remove the tyre from the service area and mark it as damaged.

15. Inflate tyres in gradual steps, while continuously monitoring the pressure and observing the tyre itself, the rim and the bead. NEVER exceed the pressure limits indicated by the manufacturer.

16. The internal parts in this machine could create contacts or sparks if exposed to flammable vapours (petrol, paint thinner, solvents, etc.). This machine must not be installed in a pit or below floor level.

17. Do not operate the machine while under the influence of alcohol, medicine or drugs. If you are taking prescription or non-prescription medicine, contact a physician to understand the side effects that the medicine could have on the ability to operate the machine safely.

18. Always use OSHA, CE approved and authorised personal protective equipment (PPE) or equipment with equivalent certification while operating the machine. Consult your supervisor for additional instructions.

19. Do not wear jewellery, watches, loose clothing, ties and tie back long hair before using the machine.

20. Wear protective, non-slip footwear when operating the tyre changer.

21. While positioning, lifting or removing wheels from the tyre changer, wear a suitable back support and use a correct lifting technique.

22. Only suitably trained personnel can use, service and repair the machine. Repairs may only be performed by qualified personnel. The maintenance supervisor must be have appropriate specific qualification. Before an operator may perform a repair on the machine, the employer must determine if the operator is suitably qualified to carry out the repair safely.

23. The operator must read and observe the indications of all warning labels applied to the equipment before starting to use the equipment itself.

24. DO NOT clamp the rim on the turntable during inflation.

⚠ WARNING

To prevent the risk of damage or unintentional movement of the machine and the accessory, use only original accessories and spare parts.

1.2.b. LABEL POSITIONING

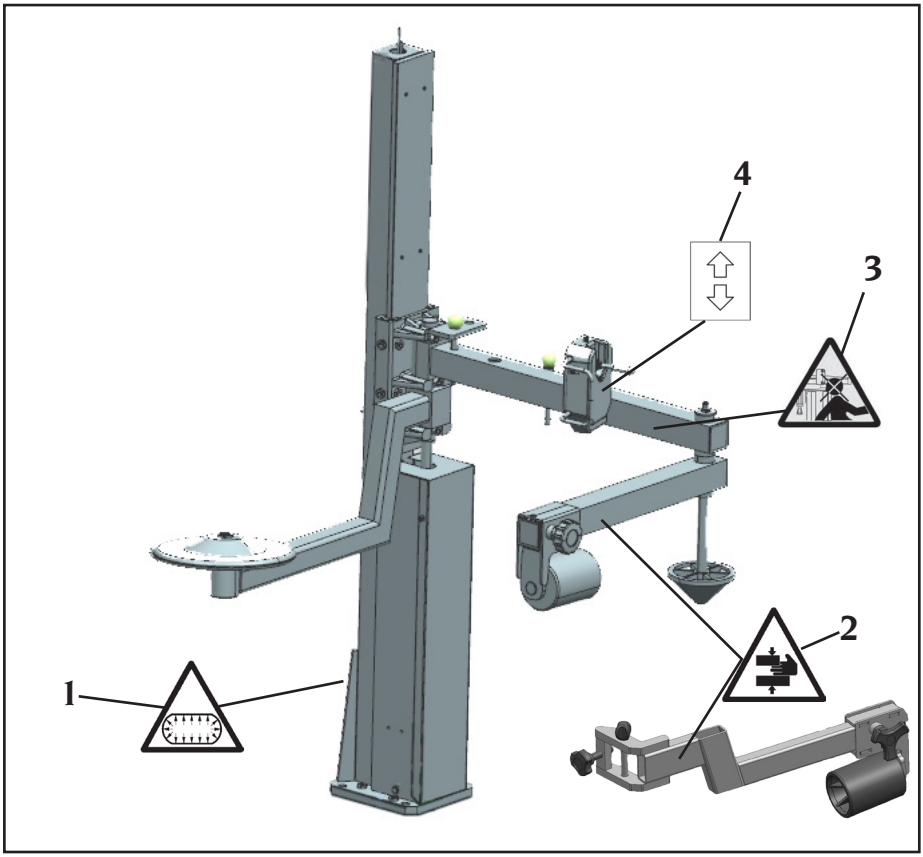

UK

N.	Part number	Drawing	Description
1	446442		LABEL, CAUTION, PRESSURISED TANK
2	462081		LABEL, HAND CRUSHING HAZ-ARD
3	4-104921		LABEL, HEAD INJURY HAZARD
4	4-104781	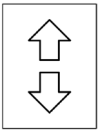	LABEL, CONTROL LEVER

DANGER WARNING DECALS

part n. 462081. Risk of crushing

part n. 446442. Danger - pressurised container.

part n. 4-104921. Head injury hazard.

1.2.c TECHNICAL DATA

- Wheel size range:
- rim diameter ..... see tyre changer operator manual
- maximum tyre diameter ..... see tyre changer operator manual
- maximum tyre width ..... see tyre changer operator manual

- Bead breaker
- bead breaking force ..... 7000 N at 10 bar

- Compressed air supply:
- compressed air operating pressure: ..... 8 -10 bar
- min. rated air delivery rate: ..... 18 Nl/min

- Weight ..... 80 Kg

- Noise level:
- Weighted sound pressure level A (L_{pA}) in the work place ..... < 70 dB(A)

The noise levels indicated correspond to emission levels and do not necessarily represent safe operating levels. Although there is a relationship between emission levels and exposure levels, this cannot be used reliably to establish whether or not further precautions are necessary. The noise levels to which the operator is exposed to depends on a number of factors, such as duration of exposure, characteristics of the workplace, other sources of noise etc. Permissible noise exposure limits may also vary from country to country. However, this information will enable machine users to make a more accurate assessment of hazard and risks.

1.3. INTENDED USAGE OF PT 150 E

UK

The PT 150 E must only be used to facilitate mounting and demounting when working with alloy rims and particularly stiff, low profile tyres. Proceed as follows to get the best performance from these accessories. Any other use is improper and may result in injury. **The PT 150 E** is not suitable for use with motorcycle wheels.

1.4. PERSONNEL TRAINING

See the chapter on personnel training in the operator manual for the host machine on which the PT 150 E will be installed and used.

1.5. PRELIMINARY CHECKS

Before starting work, carefully check that all the components of the **PT 150 E** - and parts in rubber and plastic in particular - are correctly fitted, in good condition and in proper working order. If damage or excessive wear is found during the inspection phase, replace or repair the component immediately regardless of the amount of damage or wear.

1.6. DURING USE

Stop using the **PT 150 E** immediately if you notice any unusual noise or vibration, if a component or system is not functioning correctly or if you notice any other abnormal behaviour.
• Identify the cause and implement all the necessary corrective measures.
• Contact your supervisor if necessary.
Make sure that all other people are positioned at least 6 metres (20 feet) from the machine.
To stop the machine under emergency conditions:
• disconnect the power supply plug;
• interrupt the compressed air supply by disconnecting the supply pipe.

2. TRANSPORT, STORAGE AND HANDLING

Conditions for transporting the machine

The PT 150 E must be shipped in its original packing crate and stowed in the position indicated on the crate itself.

- Packaging dimensions:
  • width ..... 480 mm
  • depth ..... 1385 mm
  • height ..... 370 mm
- Packaging weight:
  • ..... 95 kg

Ambient conditions for machine transport and storage

Temperature range: -25° - +55°C.

WARNING

Do not stack other goods on top of the packaging or damage may result.

Handling
To move the packing, insert the tines of a fork-lift truck into the slots on the base of the packaging itself (pallet) (fig.1).

Refer to the HOISTING/HANDLING section before moving the unpacked PT 150 E.

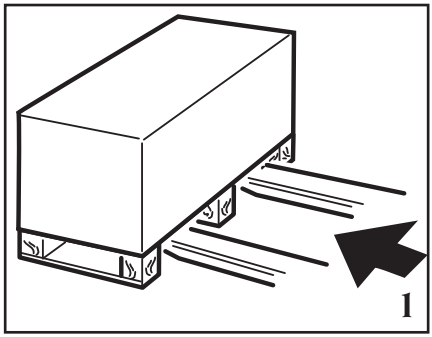

WARNING

Keep the original packing in good conditions to be used if the equipment has to be shipped in the future.

2.1. UNPACKING

Remove the packaging and check that the PT 150 E has not sustained any damage during transport.

⚠ WARNING

Proceed with due caution when unpacking, assembling, handling and installing the PT 150 E, and follow the instructions given below precisely. Failure to observe these instructions may result in damage to the accessory and compromise operator safety.

UK

1. Power unit
2. Mobile arms
3. Bead lifter disc arm.
4. Bead lifter disc
5. Rim presser cone
6. Mounting brackets
7. Bead presser gripper.
8. Fastener hardware for installation
9. BPT arm
10. Operator manual

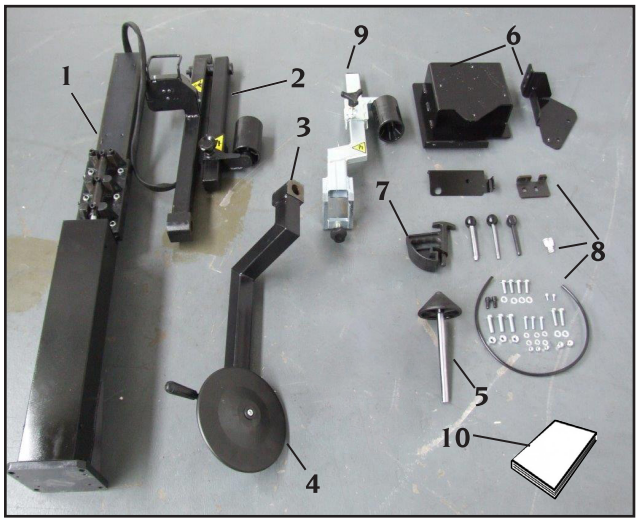

3. INSTALLATION

⚠ ATTENTION

The PT 150 E may only be installed by qualified personnel with authorisation from the constructor. Installation by unqualified personnel will render the warranty covering the unit null and void.

3.1. INSTALLATION AREA

⚠ WARNING

Install the machine in compliance with all the applicable safety standards, including, but not limited to, those issued by OSHA.

⚠ HAZARD

RISK OF EXPLOSION OR FIRE.
Do not use the machine in areas that could be exposed to inflammable vapours (petrol, paint solvents, etc.). This machine must not be installed in a pit or below floor level.

IMPORTANT: for correct, safe use of the equipment, users must ensure a lighting level of at least 300 lux in the place of use.

⚠ ATTENTION

Do not install the machine outdoors. This machine is intended for use in a suitably sheltered indoor area.

Install the machine in the chosen location, ensuring that the minimum clearances indicated in Fig.2 are maintained.
The support surface must have a load-bearing capacity of at least 1000 kg/m^2.

Environmental work conditions

- Relative humidity 30% ÷ 95% without condensation.
- Temperature 0°C ÷ 50°C.

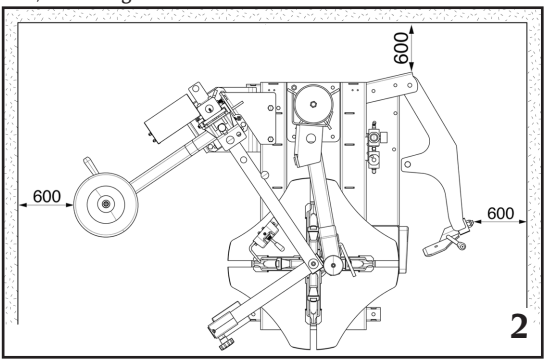

3.2. MOUNTING

WARNING

Disconnect the machine from mains electricity and from the compressed air supply before installing the PT 150 E

1. Remove the LH lateral cover of the tyre changer.

2. Prepare the lower bracket with the three screws and hex nuts for recording to the floor (see Fig. 3).

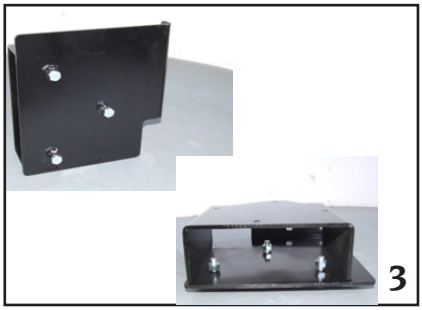

3. Fasten the lower PT 150 E unit mounting to the casing, rubbing the screws at the center of the slots in the housing(see Fig. 4).

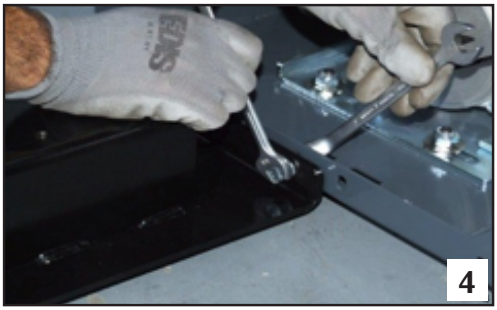

4. Loosen the nuts(A, Fig. 5).

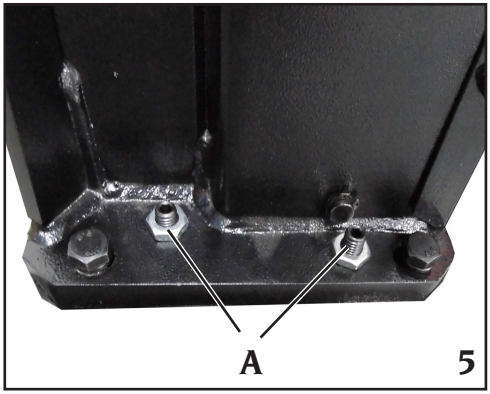

UK

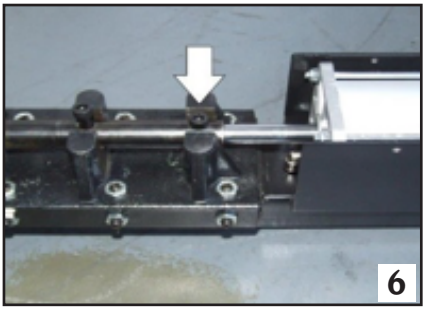

5. Bind the cylinder rod to the carriage pin (Fig 6)

6. Place the PT 150 E unit on the lower mounting (see Fig. 7), screwing down the fastener screws (Fig. 8) while leaving the dowels loose.

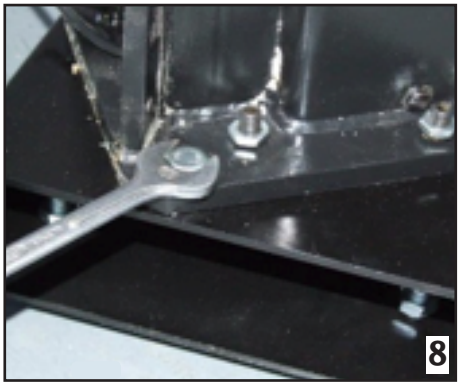

7. Remove the screws fastening the pin (B, Fig. 10), then remove the pin (Fig. 11).

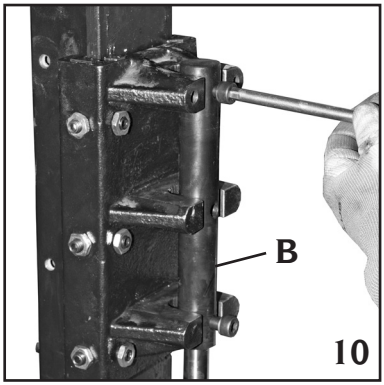

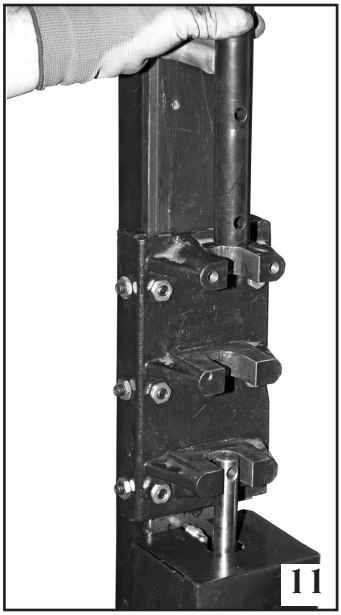

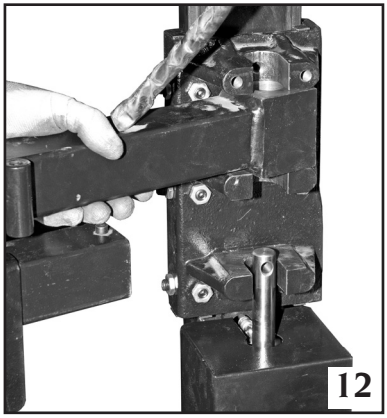

8. Fit the mobile arm (Fig. 12) and the bead lifter disc arm (Fig. 13) on the carriage.

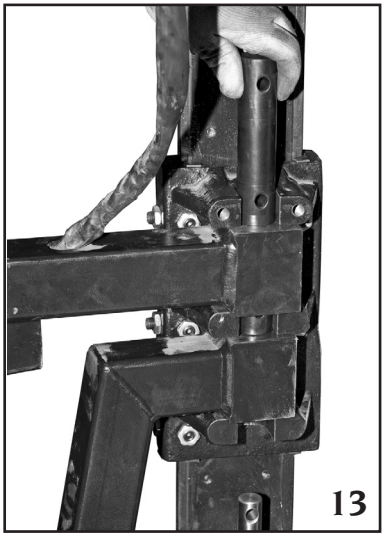

9. Refit the pin on the carriage (see Fig. 13).

UK

10. Fasten the pin to the carriage with the screws removed previously (see Fig. 14).

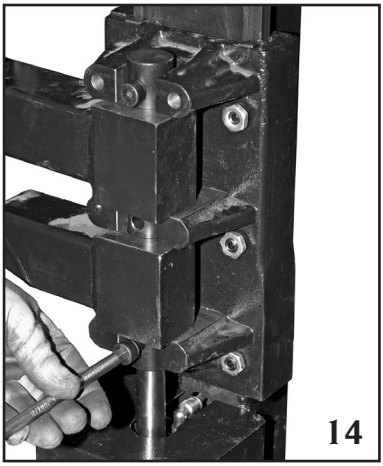

11.Fasten the bracket (C, Fig. 17) to the carriage.

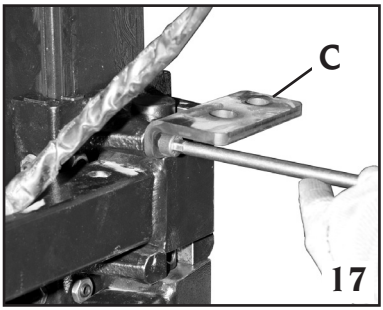

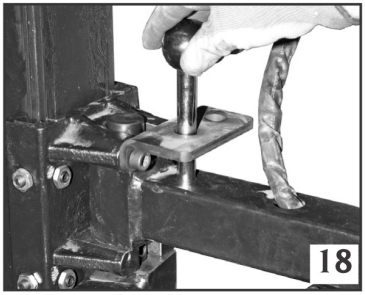

12.Fit the pin (D, Fig. 19) on the mobile arm.

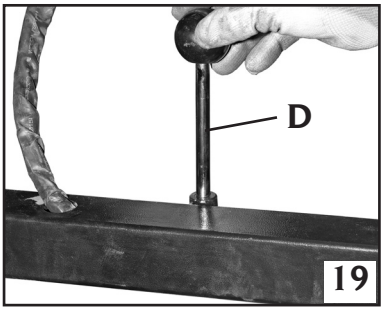

13.Tighten the screws to the frame and position the bracket over the carcass (fig.20)

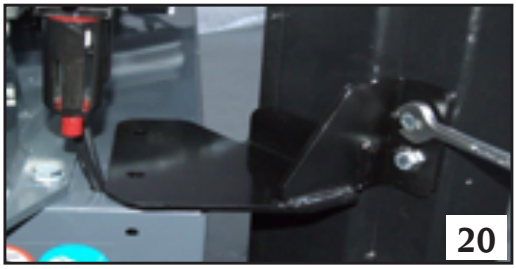

14. Fit the bead presser cone and the bead presser gripper on the tool compartment (see Fig. 22).

UK

15. With the machine disconnected pneumatically intervene on D.8 pipe flow air supply from the filter regulator: cut the pipe at about half the length (fig.22) and connect the Y supplied to the machine D.8 tube (fig .23)

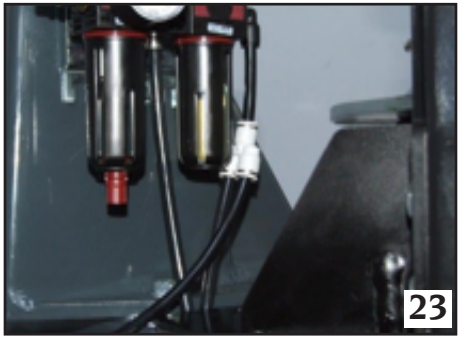

16.Connect the D8 tube output from the frame to Y-fitting (fig.24).

17.Open the compressed air supply only.

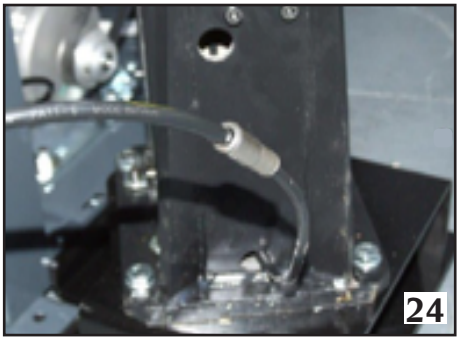

3.2.1. CALIBRATION

A rim must be clamped to the turntable to determine the correct vertical position of the PT 150 E unit,

1. Insert the pin into the bracket (fig.18), blocking the rotation of the arm to the wheel center.

2 Fit the bead presser cone on the mobile arm (fig. 25)

3. Adjust the three screws fig.26 that guarantee the support to the floor and Place the lower bracket (fig.27) enabling the cone to move closer to the center of the wheel.

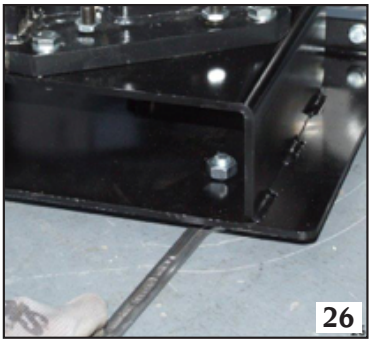

4. Adjust the dowels for adjusting alignment between the PT 150 E base and the lower mount to perfectly align the cone with the centre of the rim, then fasten the dowels with the respective lock nuts (see Fig. 28).

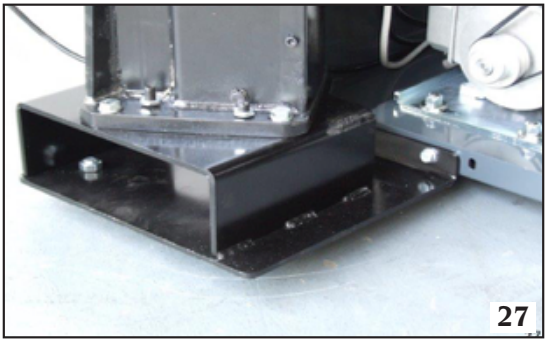
27

5. Now tighten the 2 screws fastening the upper bracket to the frame.

6. Drill holes in the frame to secure the top bracket (fig.29)

7 Tighten the corresponding M10x40 screws with nuts.

8. Refit the LH lateral cover of the tyre changer.

9. Reconnect the machine to mains electricity.

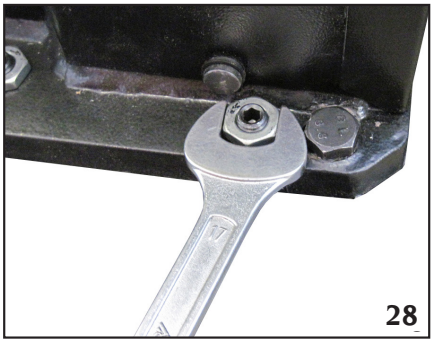
28

10. **Please note**: only and exclusively in the GP versions of the machines, when machine has the special PO / ULGS standard, you must:

- dismantle the tool compartment from the carcass,
- mount the bracket (along with the washers and screws M8x20) fixing within the existing holes on the carcass M8 hex nuts supplied
- screw the tool compartment (with their own screws) just mounted to the bracket, see figures attached

29

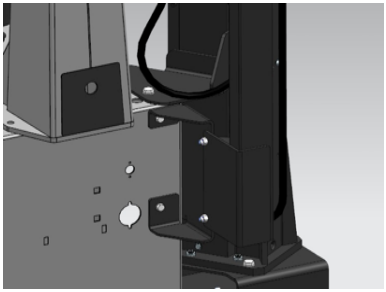

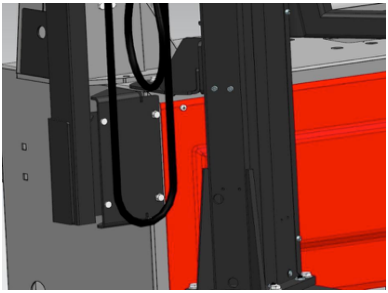

UK

3.3 HOISTING/HANDLING THE MACHINE

See the chapter on HOISTING/HANDLING in the operator manual for the host machine on which the PT 150 E will be installed and used.

4. DESCRIPTION OF PT 150 E

4.1. IDENTIFYING PARTS

1. PT 150 E control
2. Presser roller
3. Bead lifter disc
4. Rim presser
5. Roller lock wheel
6. Mobile arm
7. BPT arm

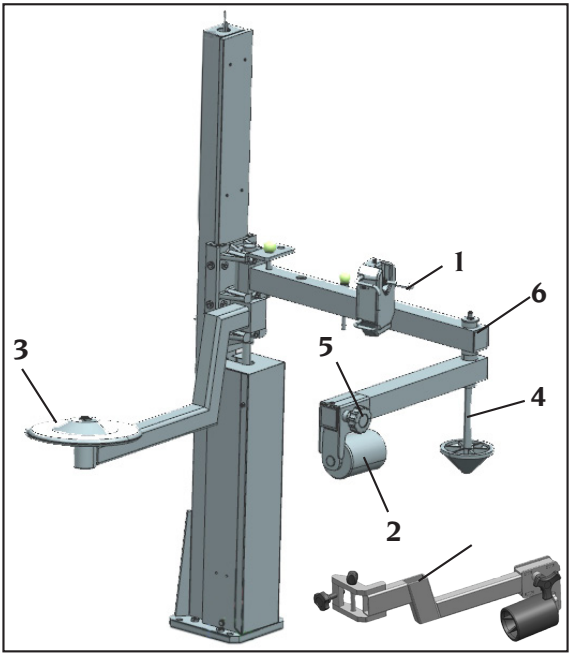

4.2. CONTROLS

The control lever (Fig. 28) moves the arms of the PT 150 E vertically:
- push up to raise the entire arm carrier carriage;
- push down to lower the entire arm carrier carriage.

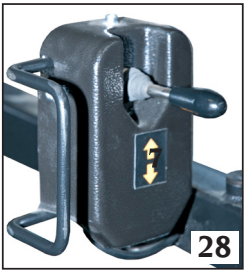

4.3. OPERATOR POSITION

See the chapter on OPERATOR POSITION in the operator manual for the host machine on which the PT 150 E will be installed and used.

WARNING

The movement of the operating arm creates the potential pinch points for hands: always work with extreme caution and care.

4.4. OVERALL DIMENSIONS

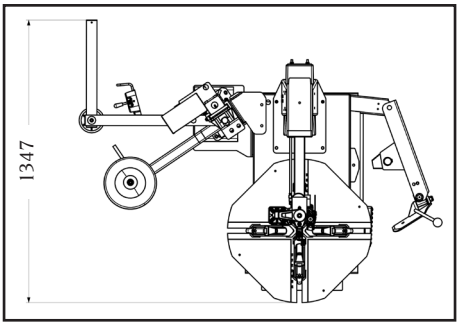

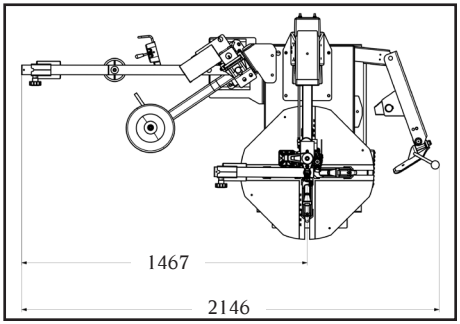

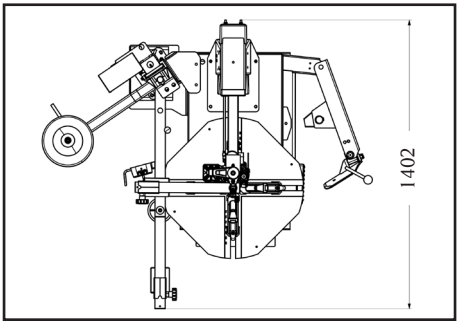

UK

5. USAGE

⚠ WARNING

Do not use the PT 150 E for any use other than its intended application.

⚠ WARNING

The PT 150 E may only be installed and used on the specific machines for which it is intended. For all tyre mounting/demounting procedures not specifically described, refer to the tyre changer use and maintenance manual. Follow the instructions for bead breaking given in the instruction manual included with the tyre changer.

5.1. PRELIMINARY CHECKS

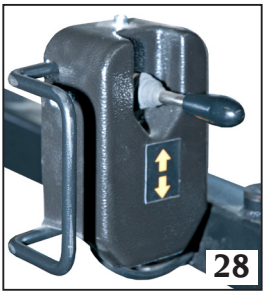

Check that the device functions correctly before using:

1. Operate the pneumatic control upwards: the arms must move upwards.

2. Operate the pneumatic control downwards: the working arms must move down.

⚠ WARNING

If you notice some anomaly in the operation DO NOT use the tyre changer and call the technical assistance service immediately.

5.2. CLAMPING THE WHEEL

- To clamp the wheel internally on the teeth, follow the normal procedure described in the tyre changer operator manual.

- When clamping the wheel externally (also using the plastic protectors for the clamp and slider, if necessary), proceed as follows to facilitate the procedure with the PT 150 E unit:

1- Release the turntable, moving the arm of the tyre changer and the PT 150 E unit out of the working position (Fig. 30a).

2- Preselect the correct turntable aperture, so that when the wheel is placed on the turntable, the clamps are in contact with the tyre as close as possible to the rim edge.

3- Move the PT 150 E unit arm into the working position: the arm locks automatically at the centre of the turntable.

4- Fit the rim presser cone on the arm, pressing upwards to snap.

WARNING

Loosen the roller lock wheel and move the roller outwards so that it clear of the wheel. Tighten the wheel to lock the roller in this position.

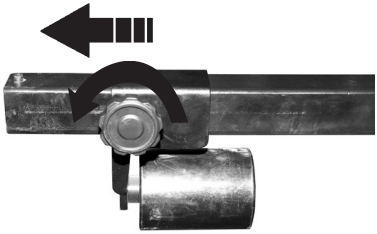

5- Lower the lever (Fig. 29) until the cone presses the rim (see Fig. 29) downwards by a few centimetres (see Fig. 30).

29

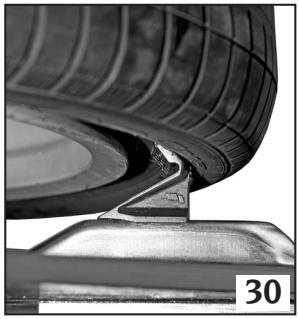

30

UK

WARNING

The handling arms pose a potential crushing risk for the hands. Always work with extreme caution.

6- Close the clamps with the relative pedal, then lift the arm by pushing the lever (Fig. 30a) up. Remove the bead presser cone and return the arm to the “not working” position (Fig. 30b).

5.3. DEMOUNTING

1 Following the instructions given in the tyre changer manual, move the arm into the working position and move the mounting/demounting tool to the rim edge. (fig. 30a)
2 Loosen the roller lock wheel (see Fig. 31a) and move the roller inwards near the rim edge (see Fig. 31b).
Tighten the wheel to lock the roller in this position.

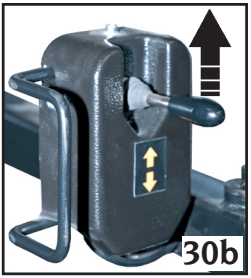
30b

30a

3 Move the presser roller near the head and against the rim edge (see Fig. 31b), then push the lever down to open the gap necessary to insert the lever between the tool and the tyre (Fig. 32).

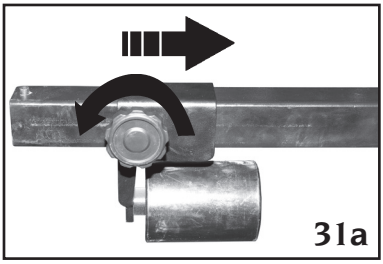
31a

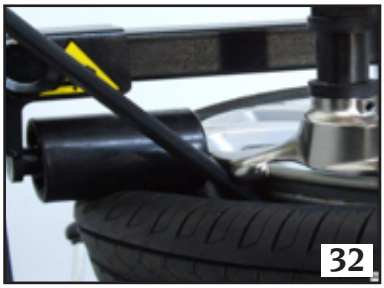
32

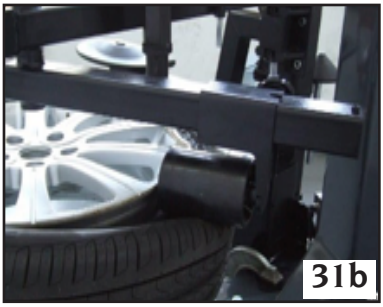
31b

⚠ WARNING

The handling arms pose a potential crushing risk for the hands.
Always work with extreme caution.

4 Remove the presser roller.

5 Load the tire bead on the turret (fig.33c), press the pedal rotation of the tire changer (Fig. 33a) and remove the first bead (Fig. 33b).

33a

33b

33c

WARNING

When working with particularly stiff tyres, the presser roller must be used again in the position opposite the mounting/demounting tool (fig. 34). Operate the down lever to push the bead into the rim well, then lift the bead over the mounting/demounting tool with the lever (Fig. 35), disengage the roller, press the rotation pedal and detach the first bead.

34

35

UK

WARNING

In certain cases, the bottom bead will remain adhered in its seat even though the bead has already been broken.
Should this occur, use the bead lifter disc, gripping the relative handle firmly (fig. 36a). Insert the disc between the bottom bead and the rim (fig.36b), keeping the disc pressed against the rim.
Rotate the turntable clockwise while simultaneously lifting the disc using the lever until the bead is completely broken (fig. 36b).

36a

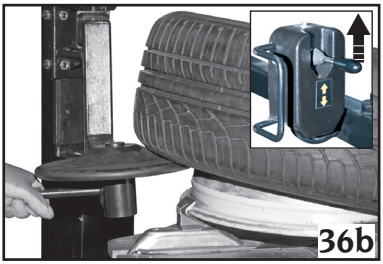
36b

6 Lubricate the bottom bead and the rim generously.

7 Raise the bead lifter disc further, gripping firmly with the handle (fig. 36a), to bring the tyre bead level with the rim well (see Fig. 37).

8 Using the bead lifter lever, bring the bottom bead over the half-moon shaped part of the head (see Fig. 38).

9 While holding the lever down (Fig. 39), start rotation and continue until the tyre is completely demounted.

10 Move the PT 150 E arm and the tyre changer arm away from the working position.

11 Remove the tyre from the turntable.

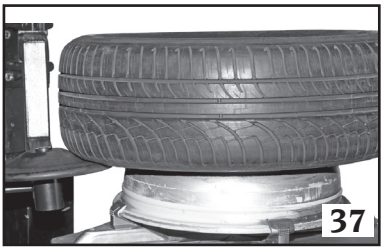
37

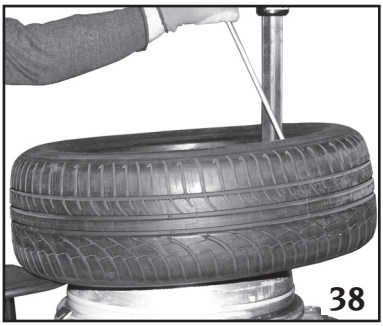
38

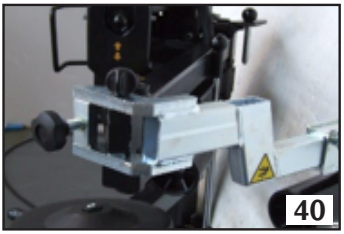
40

39

5.4. MOUNTING

1 Lubricate the wheel rim and the beads thoroughly

2 Place the tyre on the rim and bring the head against the rim to mount the first bead.

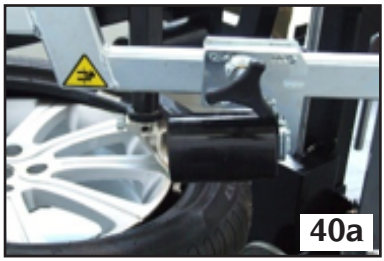
40a

3 Place the upper bead on the mounting / dismounting head, mount the bead pressing arm (fig.40), adjust the position of the roller respect to the edge of the circle with the knob (see fig.40a), simultaneously place the roller and the roller bead pressing arm close to the circle as shown in fig. 40b

40b

4 Press the lever down (fig. 41a) to lower the presser roller below the upper edge of the wheel. Press the rotation pedal (fig. 41b) and mount the tyre (fig.41c).

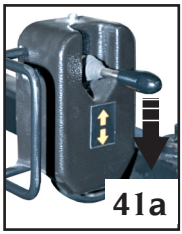
41a

41b

⚠ WARNING

The handling arms pose a potential crushing risk for the hands. Always work with extreme caution.

UK

5 During this stage in the procedure, the presser roller (fig. 41c) keeps the bead inside the well as it follows the rotating wheel, to mount the bead correctly with no manual assistance from the operator.

41c

⚠ WARNING

Watch the rotating bead presser arm carefully while maintaining a safe distance.

WARNING

When working with particularly stiff tyres or special rims, insert the supplied bead presser gripper between mounting/demounting tool and the roller as shown in fig. 42.

6 Stop rotation when the roller reaches the end stop of the secondary arm (see fig, 43). The bead will now be inserted completely within the rim.

7 Push the lever up to release the wheel from the roller, and remove the gripper, if used.

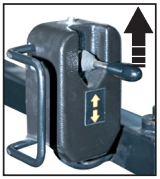

8 Move the PT 150 E arm and the tyre changer arm away from the working position. (fig. 30a)

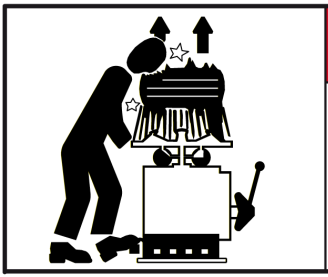

HAZARD

RISK OF EXPLOSION

Do not exceed the pressure recommended by the tyre manufacturer. Always match the tyre and rim dimensions.
Proceed with caution to prevent damages

6. MAINTENANCE

HAZARD

When the machine is disconnected from the air supply, the devices bearing the sign shown above may remain pressurised.

WARNING

All maintenance operations must only be performed by professionally qualified technical personnel.

WARNING

The "Spare parts" handbook does not authorise the user to perform any work on the machine other than the operations described specifically in the User Manual, and must only be used as reference to allow the user to provide the technical support service with precise information to minimise service times.

WARNING

Do not remove or modify any part of the machine (except for maintenance purposes).

WARNING

It is prohibited to perform any operation that changes the pre-established value of the pressure regular valve or pressure limiter. The manufacturer declines all liability for damage resulting from tampering with these valves.

UK

⚠ WARNING

Before making any modifications or performing maintenance, disconnect the machine from the electric power and compressed air supplies and ensure that all moving parts are securely immobilised.

⚠ WARNING

Keep the working area clean. Do not use compressed air, jets of water or thinner to remove dirt or residuals from the machine. While cleaning, try as far as possible to prevent dust from forming or rising.

WARNING

The manufacturer declines all responsibility for claims resulting from the use of non-original spare parts or accessories.

SCHEDULED MAINTENANCE:
LUBRICATE the arm guides periodically with OKS 250 grease or an equivalent product after cleaning thoroughly with environmentally compatible solvents.

7. SOLUTION OF PROBLEMS

PROBLEM
The arm does not move when the control lever (1) is operated.

CAUSE
No air received from compressed air supply system.
SOLUTION
Restore compressed air supply.

CAUSE
Line connecting unit to tyre changer is bent or crushed.
SOLUTION
Restore correct air line layout, replacing the line if damaged.

CAUSE
Pneumatic valve controlling air flow is not working correctly.
SOLUTION
Call technical support service.

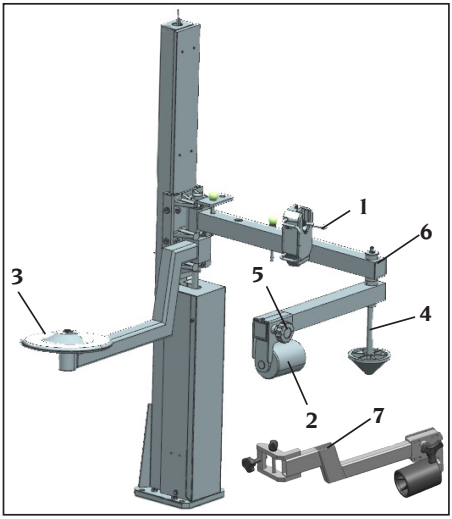

⚠ WARNING

If following the aforementioned instructions does not restore correct operation or in the event of any other malfunction, DO NOT use the unit and contact the technical support service immediately.

8. SCRAPPING

Separate all electrical, electronic, plastic and metal parts before scrapping the PT 150 E. and dispose of them separately, as provided for by local legislation.

9. ENVIRONMENTAL INFORMATION

See the chapter ENVIRONMENTAL INFORMATION in the operator manual of the tyre changer on which the PT 150 E is installed.

10. INFORMATION AND WARNINGS REGARDING OIL

See the chapter INFORMATION AND WARNINGS REGARDING OIL in the operator manual of the tyre changer on which the PT 150 E is installed.

UK

11. RECOMMENDED FIRE EXTINGUISHING MEASURES

See the chapter RECOMMENDED FIRE EXTINGUISHING MEASURES in the operator manual of the tyre changer on which the PT 150 E is installed.

12. PNEUMATIC DIAGRAM

1. AIR CONNECTION
2. FILTER/REGULATOR UNIT + LUBRICATOR
3. CONTROL VALVE
4. CYLINDER

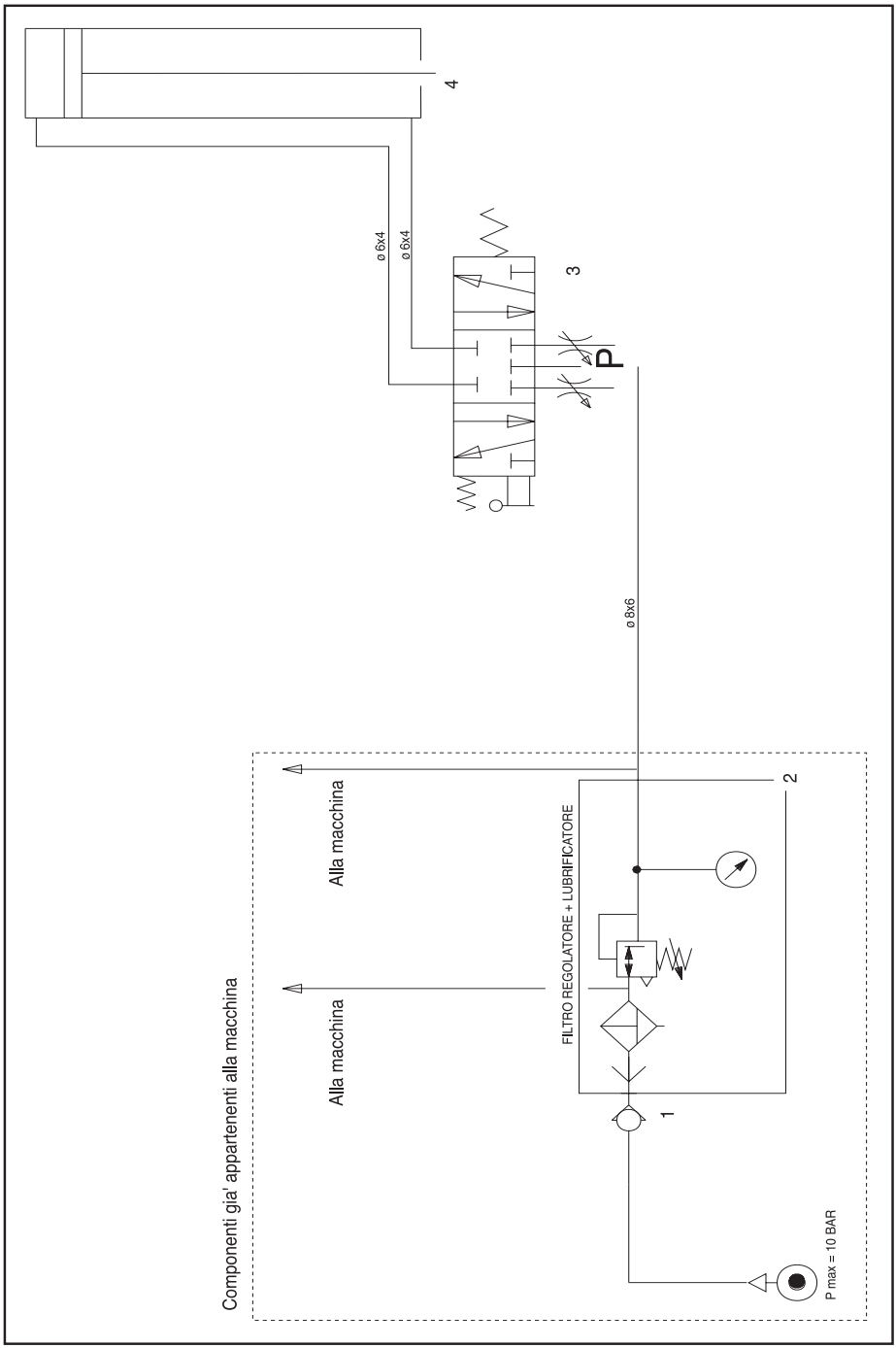
4
ø 6x4
ø 6x4
3
P
ø 8x6
Alla macchina
Alla macchina
2
FILTRO REGOLATORE + LUBRIFICATORE
1
Componenti gia' appartenenti alla macchina
P max = 10 BAR

Pezzi di ricambio
Spare parts list

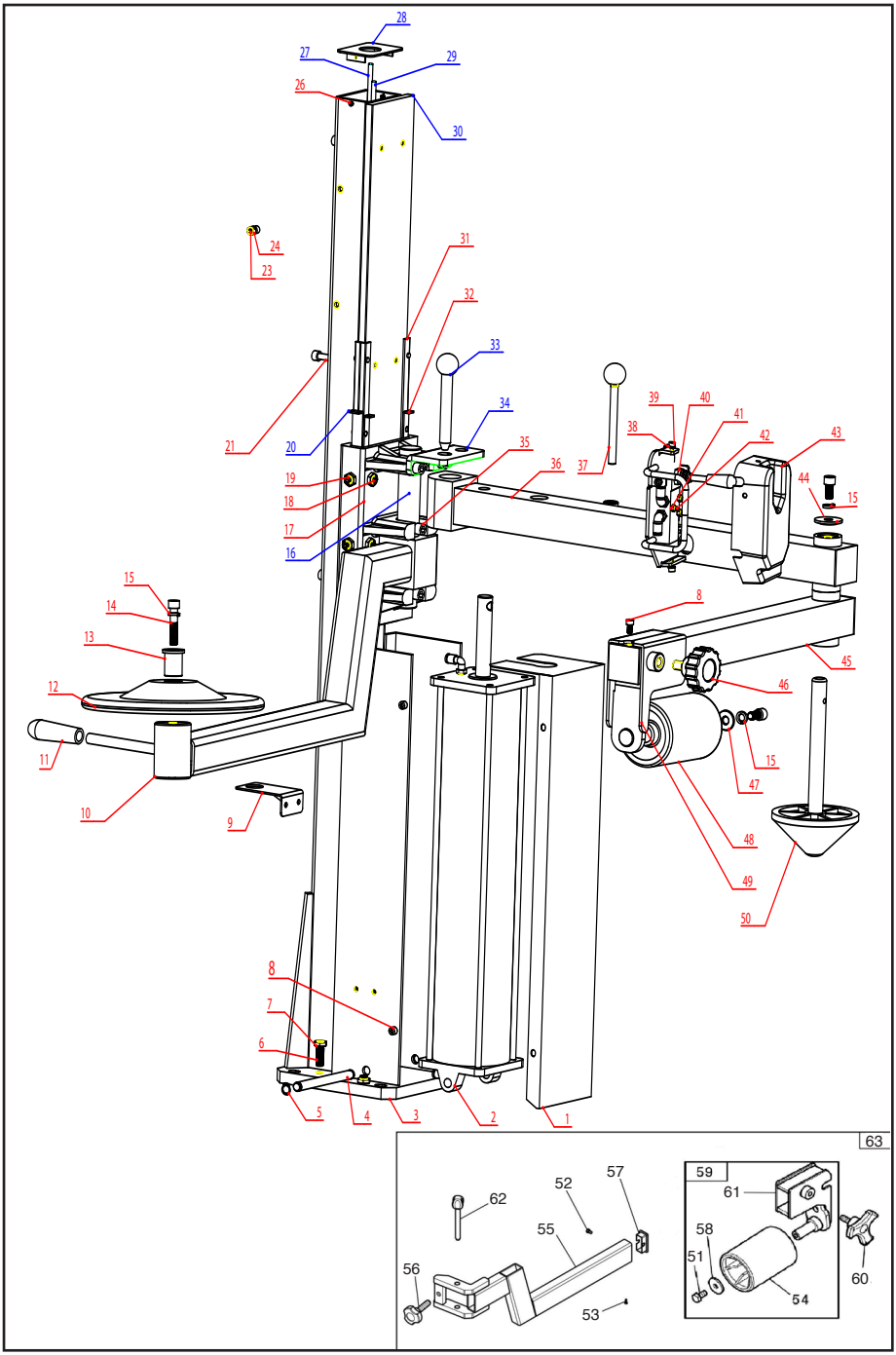
28
27
29
26
30
24
23
31
32
33
34
21
20
35
36
37
39
40
38
41
42
43
44
15
19
18
17
16
15
14
13
12
11
10
9
8
45
46
15
47
48
49
50
8
7
6
5
4
3
2
1
63
62
52
57
55
56
53
59
61
58
51
54
60

Rif. Ref.	Codice Code	Descrizione	Description
1	4-900106	COPERCHIO CILINDRO	CYLINDER COVER
2	5-900060	CILINDRO 100X466	CYLINDER 100X466
3	4-900102	SUPPORTO SALDATO	LEFT WELDED FRAME
4	4-114901	PERNO D. 12X130	PIN D. 12X130
5	2-00025	SEEGER D. 12	CIRCLIP D. 12
6	2-01291	VITE M 10X25	SCREW M 10X25
7	2-00169	DADO M 10	NUT M 10
8	2-00715	VITE M 6X12	SCREW M 6X12
9	4-121134/00	PIASTRA SUPPORTO CONO	CONE SUPPORT PLATE
10	4-900123	BRACCIO DISCO ALZA TALLONI	ARM FOR BEAD LIFTING DISC
11	425219	POMOLO D. 14	KNOB D. 14
12	4-114928	DISCO ALZA TALLONI	BEAD LIFTING DISC
13	4-900127	BOCCOLA D. 10	BUSH D. 10
14	2-94025	VITE M 10X50	SCREW M 10X50
15	2-02020	RONDELLA ELASTICA D. 10	SPRING WASHER D. 10
16	4-114885	PERNO DI COLLEGAMENTO	SHAFT CONNECTOR
17	4-900105	CARRELLO	SLIDING BASE
18	2-00946	VITE M 10X16	SCREW M 10X16
19	2-01079	VITE M 10X20	SCREW M 10X20
20	4-114907	PIASTRINA	PLATE
21	2-01169	VITE M 8X70	SCREW M 8X70
23	2-00715	VITE M 6X12	SCREW M 6X12
24	2-00150	DADO M 6	NUT M 6
26	2-00286	VITE M 3X10	SCREW M 3X10
27	4-900139	TUBO PNEUMATICO D. 6 L=2600MM	PNEUMATIC HOSE D. 6 L=2600MM
28	4-114886	COPERCHIO	COVER
29	4-900140	TUBO PNEUMATICO D. 6 L=2800MM	PNEUMATIC HOSE D. 6 L=2800MM
30	4-900104	PIASTRA SCORREVOLE	SLIDING PLATE
31	4-114902	SCORREVOLE	SLIDING PAD
32	4-114903	PIASTRINA	PLATE
33	4-900129	POMOLO D. 15	KNOB D. 15
34	4-900128	PIASTRA FINECORSA	LIMITING SHEET
35	2-01891	VITE M 10X55	SCREW M 10X55
36	4-900107	BRACCIO SUPERIORE	TOP ARM

Rif. Ref.	Codice Code	Descrizione	Description
37	4-900116	POMOLO D. 10	KNOB D. 10
38	2-00210	RONDELLA D. 5	WASHER D. 5
39	2-01923	VITE M 5X12	SCREW M 5X12
40	5-900056	VALVOLA COMANDO	CONTROL VALVE
41	2-00143	DADO M 4	NUT M 4
42	2-01717	VITE M 4X35	SCREW M 4X35
43	4-900122	COPERCHIO VALVOLA	VALVE COVER
44	4-114978	RONDELLA	WASHER
45	4-900113	BRACCIO	ARM
46	4-103154	MANOPOLA	HAND WHEEL
47	339228	RONDELLA D. 10X27X3	WASHER D. 10X27X3
48	460015	RULLO	ROLLER
49	4-900118	SUPPORTO RULLO	ROLLER SUPPORT
50	5-104737	CONO COMPLETO	CONE ASSEMBLY
51	2-02056	VTE 5739 8.8 ZI M10X 20	HEX.HEAD SCREW 10X20
52	2-01288	VTCIC 7687 PZ ZI M 6 X10	CROSS HEAD S. 6X10
53	2-02764	VATSPIC ZI D3,5X13	SCREW D.3.5X13
54	4-401925	RULLO PREMI TAL.90 L120	ROLLER
55	4-121137	BRACCIO BPT	BPT ARM
56	4-403787	VOLANTINO M14X55	HANDLE M14X55
57	3319500	TERMINALE BRACCETTO	PLASTIC CAP
58	3007143	RONDELLA D.10,25X36X4	WASHER D.10,25X36X4
59	5-106200	RULLO PREMITALLONE BPT	BEAD-PRESSING ROLLER
60	3-90167	VOLANTINO M10X30	HANDLE M10X30
61	4-118582	SUPPORTO RULLO	ROLLER SUPPORT
62	5-107390	PERNO BLOCCA BR. BPT	LOCKING PIN
63	5-107395	ASSIEME BRACCIO BPT	COMPLETE BPT ARM

Note

COMIM - Cod. 4-121155 - 09/2016